CKD

简约 • 小型5通阀

新产品

先导式5通换向阀
4RD•E Series

5 PORT PILOT OPERATED VALVE 4RD/E SERIES

喜开理(上海)机器有限公司

C-CC-1366C 5

继承4GR的基本性能，结构简单、性

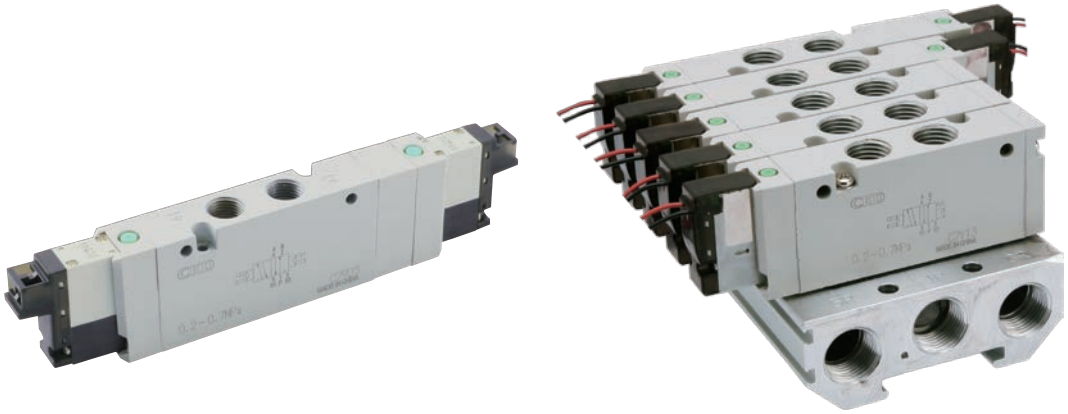

直接配管型 4RD系列

Reasonable　高性价比

通过日本和中国的技术的融合(Fusion)，降低成本，
实现高性价比

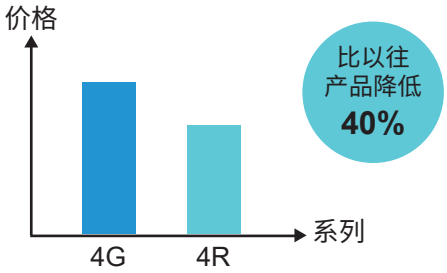

Refined Spec　精炼的规格

- 低功耗 0.6w (标准品)
- 高耐久性 5000万次以上 (社内测试条件)
- 大流量 可驱动最大 φ100气缸

Require Spec Satisfy　满足不同需求

- 气源杂质 水份侵入 防止
- 机械强度 高
- 集成选型 简单
- New 省配线型 省空间

价比高的先导式5通电磁阀上市

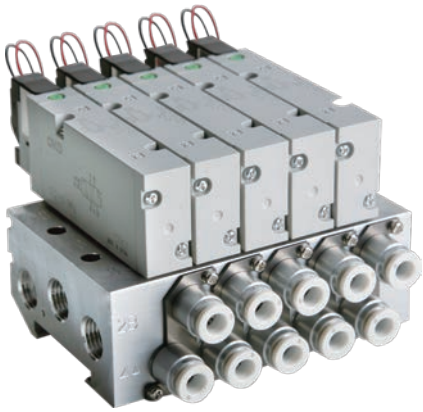

底部配管型 4RE系列

低摩擦・长寿命

- 通过极致的主阀滑动结构、采用特殊密封件实现低滑动・长寿命

防止异物侵入

- 标准配备进气过滤网(A•B口 选择项配备)
- 标准装备先导过滤片

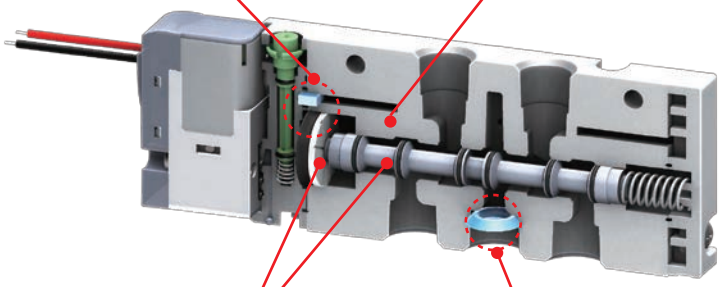

配管高强度

- 通过将配管部与阀体一体化，配管部强度高，无需担心配管时的阀体破损。

集成选型简单

- 集成组装型号可以1个型号采购

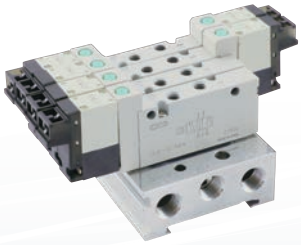

集成型号例

	S1	S2	S3	S4	S5	MP
M4RD280 - 06 - E2 - 5 - 3 -	2	2	0	0	0	1

※选择在型号末尾搭载的电磁阀
(第1、2连:2位单电控;第3、4连:2位双电控;第5连:遮蔽板)

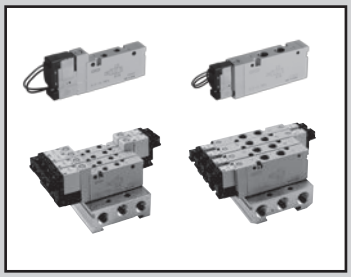

先导式5通阀 直接配管

4RD・M4RD Series

●适用缸径:φ6～φ100

RoHS

JIS符号

● 5通阀

2位单电控

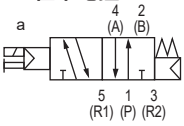

2位双电控

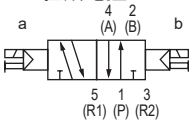

3位中封

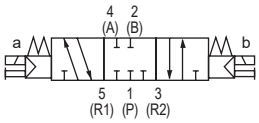

3位A・B・R连接

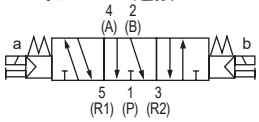

3位P・A・B连接

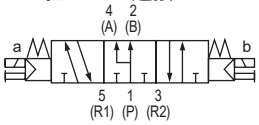

通用规格

项目		内容
阀的种类和操作方式		内部先导式软滑阀
使用流体		压缩空气
最高使用压力	MPa	0.7
最低使用压力	MPa	0.2
保证耐压力	MPa	1.05
环境温度	℃	－5～55(不得冻结)
流体温度	℃	5～55
手动装置		非锁定・锁定型
先导排气方法		主阀・先导阀分别排气型
给油	注1	不要
防护等级	注2	防尘
振动/冲击	m/s²	50以下/300以下
使用环境		不得在腐蚀性气体环境中使用

注1：给油时，请使用透平油的1种ISOVG32。
过量给油或间歇给油会导致工作不稳定。
注2：使用时请不要溅上水滴或油等。

电气规格

项目		内容			
额定电压		DC24V	DC12V	AC100V	AC220V
电压变化范围		±10%			
保持电流	A	0.017/0.025/0.113	0.034/0.05	0.009	0.006
功率 注3	W	0.4/0.6/2.5		—	
视在功率	VA	—		0.98	1.26
绝缘等级		B			
浪涌吸收器		标准配置			
指示灯		带指示灯			

注3：

电线连接	G2		E2※		B※、L(注4)
额定电压	DC24V	DC12V	DC24V	DC12V	DC24V
保持电流 A	0.017	0.034	0.025	0.05	0.113
功率 W	0.4		0.6		2.5

注4：DIN端子箱内LED灯在设备有电流残留情况下，无法保证完全不亮。

各机种规格

项目		4RD1	4RD2	4RD3	M4RD1	M4RD2	M4RD3
配管口径	A・B口	M5 快插接头 φ4、φ6	Rc1/8 快插接头 φ4、φ6、φ8	Rc1/4 快插接头 φ6、φ8、φ10	M5 快插接头 φ4、φ6	Rc1/8 快插接头 φ4、φ6、φ8	Rc1/4 快插接头 φ6、φ8、φ10
	P・R1・R2口	M5	Rc1/8	Rc1/4 注1	Rc1/8	Rc1/4	Rc3/8

注1：4RD3的R1、R2口为Rc1/8

项目		4RD1	4RD2	4RD3	M4RD1	M4RD2	M4RD3
响应时间 (ms)	2位单电控	20以下	30以下	40以下	20以下	30以下	40以下
	2位双电控	20以下	30以下	40以下	20以下	30以下	40以下
	3位	30以下	35以下	50以下	30以下	40以下	50以下
有效截面积 (mm^2)	2位	4.1	12.3	14.0	4.0	12.0	14.0
	3位	3.5	10.0	11.0	4.0	10.5	11.5

响应时间为供给压力 0.5MPa、20°C自润滑状态下的值。

项目			4RD1	4RD2	4RD3
重量 (g)	2位单电控	直接引线	42	81	115
		E形接插件	44	83	117
		DIN端子箱	—	113	147
	2位双电控	直接引线	59	101	135
		E形接插件	61	105	139
		DIN端子箱	—	165	199
	3位	直接引线	60	109	145
		E形接插件	64	113	149
		DIN端子箱	—	173	209
	集成底板重量 计算公式(n：连数)		23n+52	47n+64	74n+88

E形接插件为包含插座组件(带300mm导线)的值。
集成规格时，请在上述公式中加上连数。

型号表示方法

单体阀

4RD1 3 0- M5 - G2 M1 - 3

底板安装用单体阀

4RD1 3 9- M5 - G2 M1 - 3

Ⓐ 机种型号
Ⓑ 切换位置区分
Ⓒ 配管口径
Ⓓ 电线连接
Ⓔ 选择项
Ⓕ 电压

符号	内 容	Ⓐ 机种型号 4RD1	4RD2	4RD3
Ⓑ 切换位置区分				
1	2位单电控	●	●	●
2	2位双电控	●	●	●
3	3位中封	●	●	●
4	3位A•B•R连接	●	●	●
5	3位P•A•B连接	●	●	●
Ⓒ 配管口径				
口	A•B口			
M5	M5	●		
06	Rc1/8		●	
08	Rc1/4			●
GS4	快插接头ϕ4	●	●	
GS6	快插接头ϕ6	●	●	●
GS8	快插接头ϕ8		●	●
GS10	快插接头ϕ10			●
Ⓓ 电线连接				
G2	直接引线(300mm) 注1	●	●	●
E2	E形接插件(300mm)	●	●	●
E20	E形接插件(500mm)	●	●	●
E21	E形接插件(1000mm)	●	●	●
E22	E形接插件(2000mm)	●	●	●
E23	E形接插件(3000mm)	●	●	●
E2N	E形接插件(无导线)	●	●	●
B	DIN端子箱 注2		●	●
BN	DIN端子箱(无端子箱) 注2		●	●
L	DIN端子箱带指示灯 注2		●	●
Ⓔ 选择项				
无符号	手动非锁定	●	●	●
M1	手动锁定	●	●	●
F	A•B口内置过滤网	●	●	●
Ⓕ 电压				
1	AC100V	●	●	●
3	DC24V	●	●	●
4	DC12V	●	●	●
6	AC220V	●	●	●

⚠ 型号选择时的注意事项

注1：直接引线规格仅可用于DC电压
注2：DIN端子箱规格对应DC24V

型号表示方法

集成阀

M4RD1 2 0- M5 - G2 M1 - 8 - 3

Ⓐ 机种型号

Ⓑ 切换位置区分

Ⓒ 配管口径

Ⓓ 电线连接

Ⓔ 选择项

Ⓕ 连数

Ⓖ 电压

符号	内 容	Ⓐ 机种型号 M4RD1	M4RD2	M4RD3
Ⓑ 切换位置区分				
1	2位单电控	●	●	●
2	2位双电控	●	●	●
3	3位中封	●	●	●
4	3位A•B•R连接	●	●	●
5	3位P•A•B连接	●	●	●
8	混合集成	●	●	●
Ⓒ 配管口径				
口	A•B口			
M5	M5	●		
06	Rc1/8		●	
08	Rc1/4			●
GS4	快插接头ϕ4	●	●	
GS6	快插接头ϕ6	●	●	●
GS8	快插接头ϕ8		●	●
GS10	快插接头ϕ10			●
GSX	混合型快插接头	●	●	●
Ⓓ 电线连接				
G2	直接引线(300mm) 注1	●	●	●
E2	E形接插件(300mm)	●	●	●
E20	E形接插件(500mm)	●	●	●
E21	E形接插件(1000mm)	●	●	●
E22	E形接插件(2000mm)	●	●	●
E23	E形接插件(3000mm)	●	●	●
E2N	E形接插件(无导线)	●	●	●
B	DIN端子箱 注2		●	●
BN	DIN端子箱(无端子箱) 注2		●	●
L	DIN端子箱带指示灯 注2		●	●
Ⓔ 选择项				
无符号	手动非锁定	●	●	●
M1	手动锁定	●	●	●
F	A•B口内置过滤网	●	●	●
Ⓕ 连数				
2	2连	●	●	●
∫	∫	●	●	●
20	20连	●	●	●
Ⓖ 电压				
1	AC100V	●	●	●
3	DC24V	●	●	●
4	DC12V	●	●	●
6	AC220V	●	●	●

⚠ 型号选择时的注意事项

注1：直接引线规格仅可用于DC电压
注2：DIN端子箱规格对应DC24V

●混合集成阀型号表示方法

M4RD1 8 0 - M5 - E2 - 8 - 3 - 5 1 1 0 0 1

S1 S2 S3 S4 S5 MP

混合集成阀“8”

在型号表示方法的末尾记载切换位置区分的数量。
功能与符号如下表所示。

- 5 1 1 0 0 1

S1 S2 S3 S4 S5 MP

填写数量

符号	切换位置区分
S1	2位单电控
S2	2位双电控
S3	3位中封
S4	3位A・B・R连接
S5	3位P・A・B连接
MP	遮蔽板

※装载示例

此外，如果使用10个以上的同一型号阀，请使用下表所列的符号进行指定。

阀个数	10	11	12	13	14	15	16	17	18	19
符号	A	B	C	D	E	F	G	H	I	J

注：我司混合集成阀产品标准为：从集成阀左侧起，依次安装2位单电控、双电控，三位中封和遮蔽板(如装载示例)，位置如有特殊要求，请与相关营业所联络。

●集成阀底板订购型号

M4RD1 - 连数

M4RD2 - 连数

M4RD3 - 连数

注:连数:2～20

●遮蔽板订购型号

4R1 - MPC

4R2 - MPC

4R3 - MPC

●E形接插件插座组件

4R - SOCKET - ASSY - 电线连接 - 电压

电线连接	插座长度
E2	E形接插件(300mm)
E20	E形接插件(500mm)
E21	E形接插件(1000mm)
E22	E形接插件(2000mm)
E23	E形接插件(3000mm)

电压	电压大小
1	AC100V
3	DC24V
4	DC12V
6	AC220V

●快插接头订购型号

机种	口径	型号	品名
4RD1	GS4	4R1-JOINT-GS4	快插接头φ4(M5)
	GS6	4R1-JOINT-GS6	快插接头φ6(M5)
4RD2	GS4	4R2-JOINT-GS4	快插接头φ4(R1/8)
	GS6	4R2-JOINT-GS6	快插接头φ6(R1/8)
	GS8	4R2-JOINT-GS8	快插接头φ8(R1/8)
4RD3	GS6	4R3-JOINT-GS6	快插接头φ6(R1/4)
	GS8	4R3-JOINT-GS8	快插接头φ8(R1/4)
	GS10	4R3-JOINT-GS10	快插接头φ10(R1/4)

外形尺寸图

4RD110

●直接引线(G2)

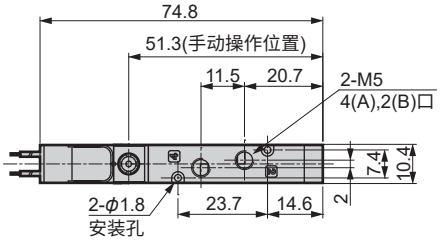

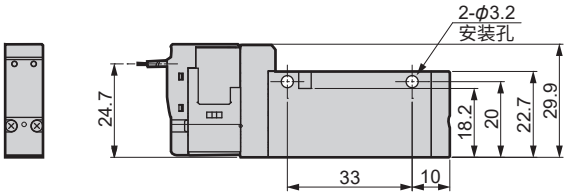

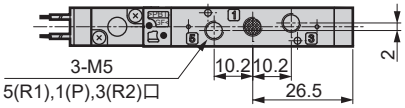

●E形接插件(E2※)

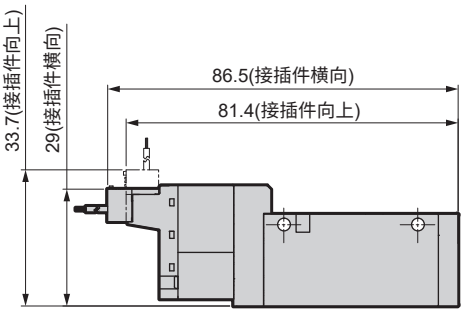

●φ4,φ6快插接头
(GS4,GS6)

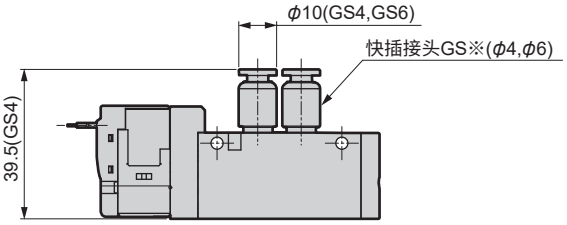

外形尺寸图

4RD120

●直接引线(G2)

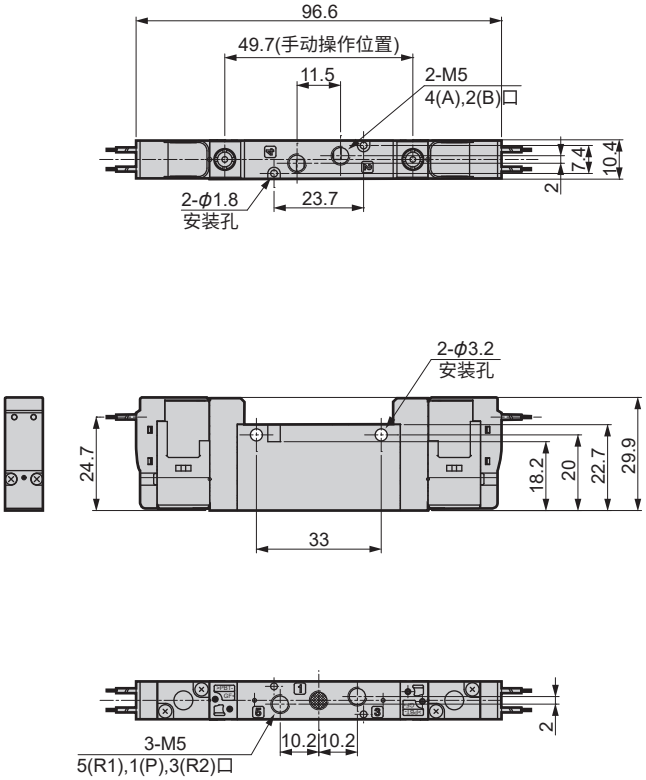

●E形接插件(E2※)

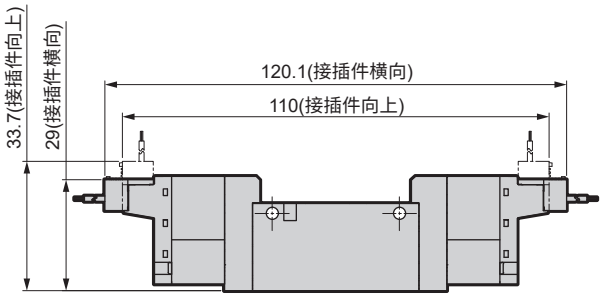

●φ4,φ6快插接头
(GS4,GS6)

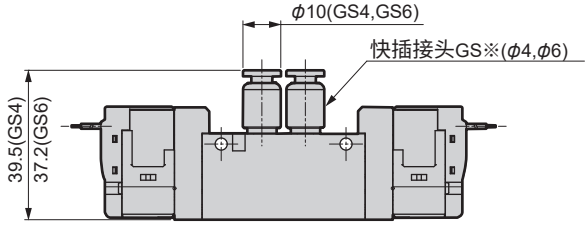

外形尺寸图

4RD1$^{3}_{4}_{5}$0

●直接引线(G2)

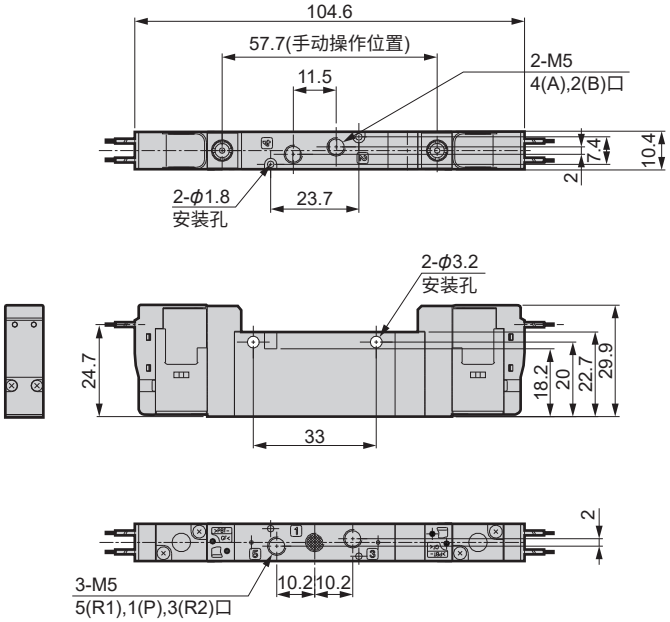

●E形接插件(E2※)

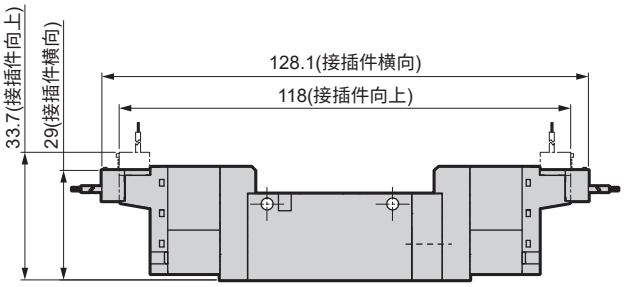

●φ4,φ6快插接头
(GS4,GS6)

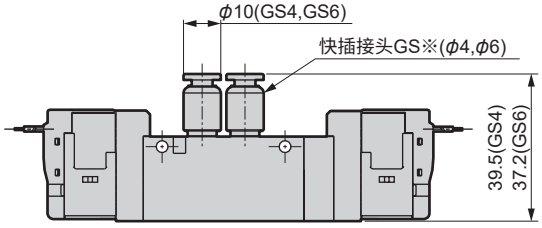

外形尺寸图

4RD210

●直接引线(G2)

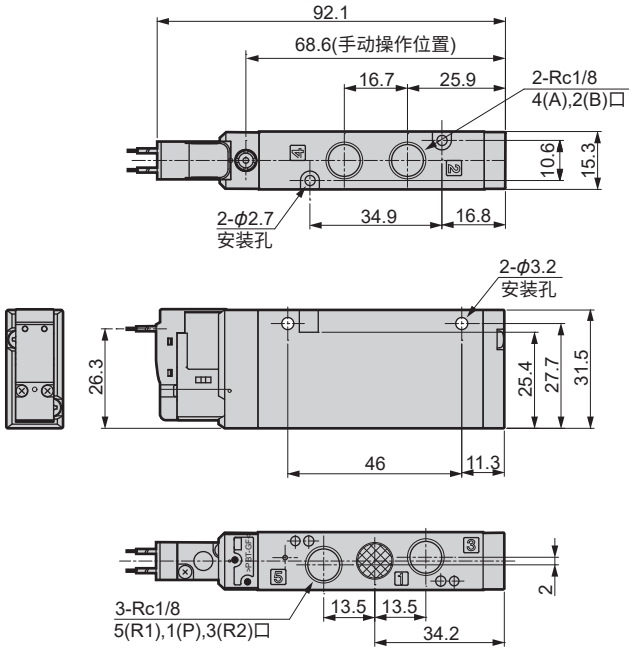

●E形接插件(E2※)

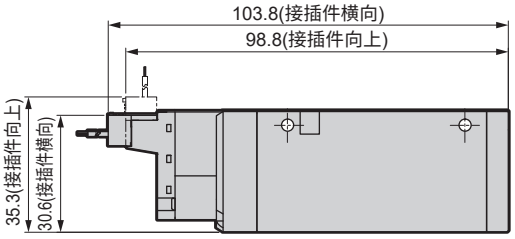

●DIN端子箱(B※、L)

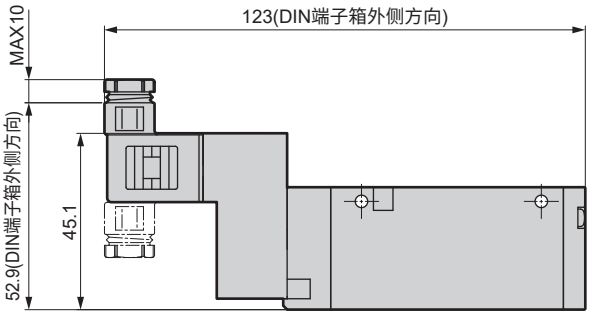

注:DIN端子箱组件出厂时向内。

●φ4,φ6,φ8快插接头 (GS4,GS6,GS8)

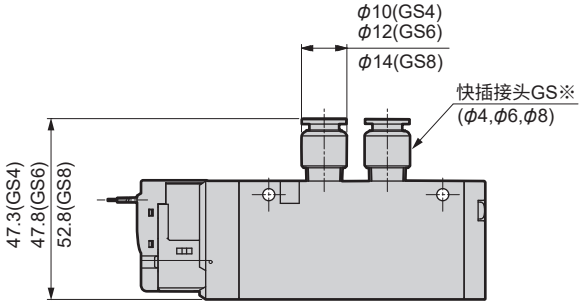

外形尺寸图

4RD220

●直接引线(G2)

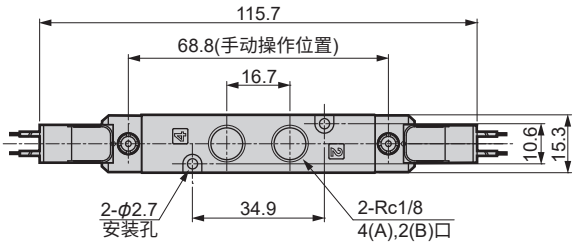

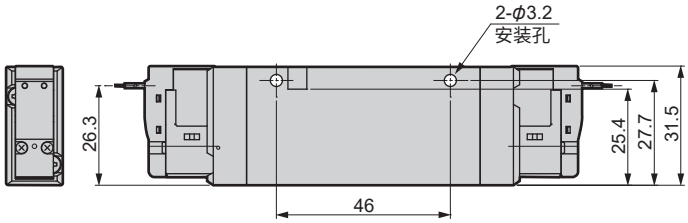

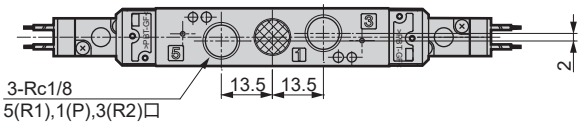

●E形接插件(E2※)

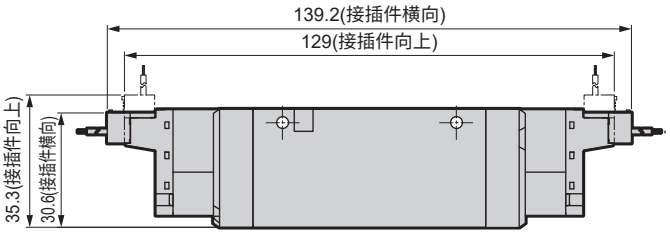

●DIN端子箱(B※、L)

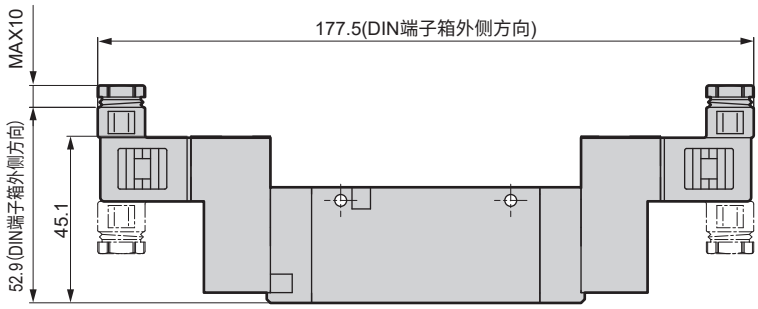

注：DIN端子箱组件出厂时向内。

●φ4,φ6,φ8快插接头
(GS4,GS6,GS8)

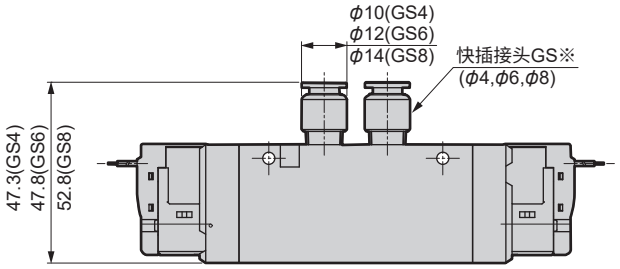

外形尺寸图

4RD2$^{3}_{4}$$_{5}$0

●直接引线(G2)

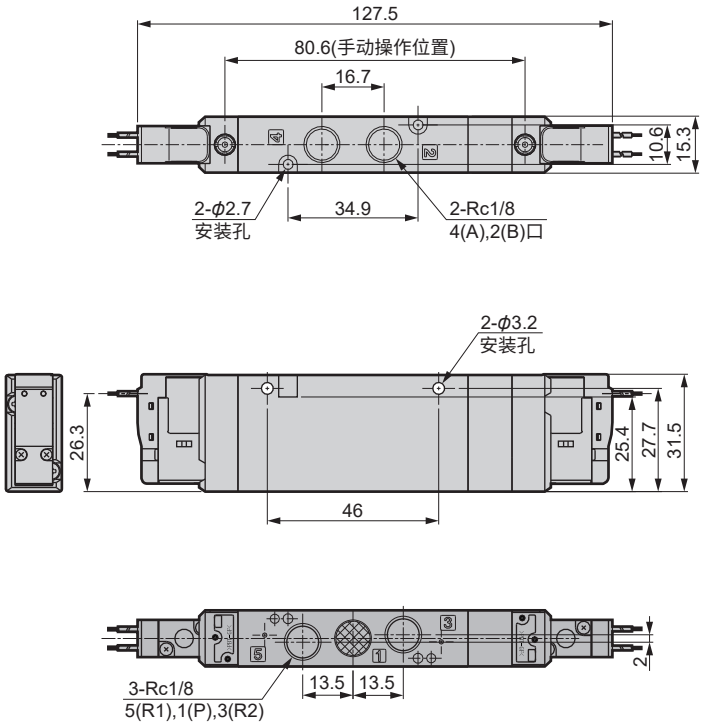

●E形接插件(E2※)

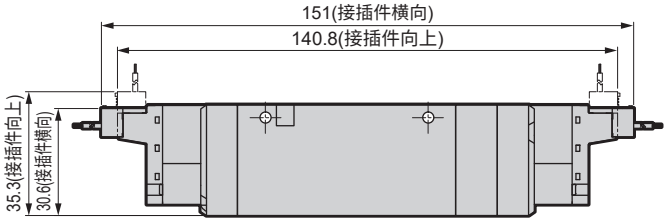

●DIN端子箱(B※、L)

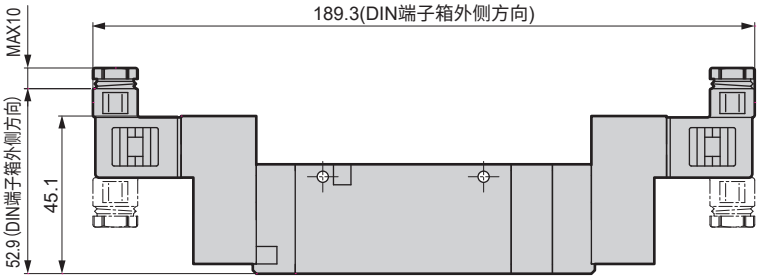

注:DIN端子箱组件出厂时向内。

●φ4,φ6,φ8快插接头
(GS4,GS6,GS8)

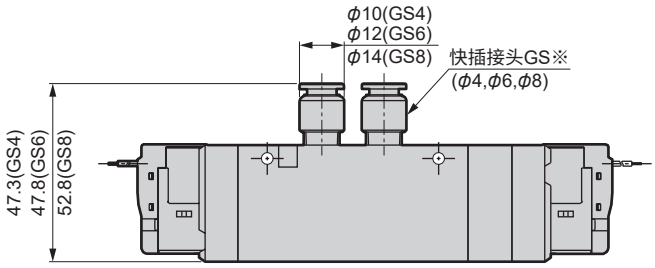

外形尺寸图

4RD310

●直接引线(G2)

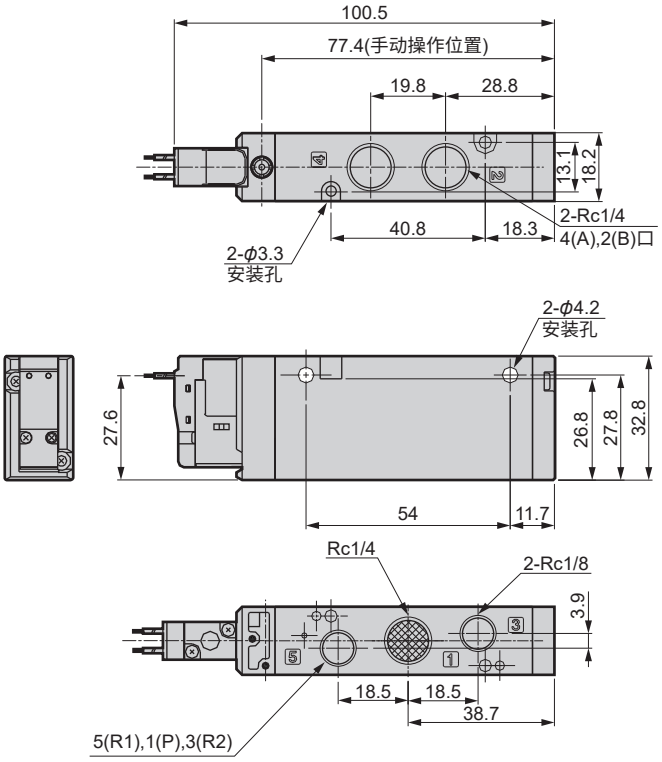

●E形接插件(E2※)

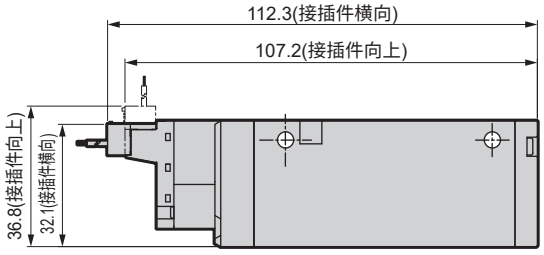

●DIN端子箱(B※、L)

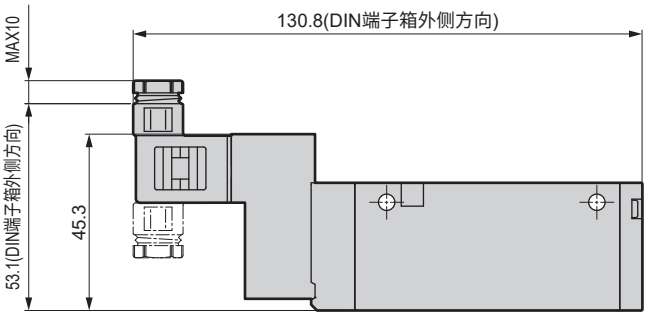

注:DIN端子箱组件出厂时向内。

●ϕ6,ϕ8,ϕ10快插接头 (GS6,GS8,GS10)

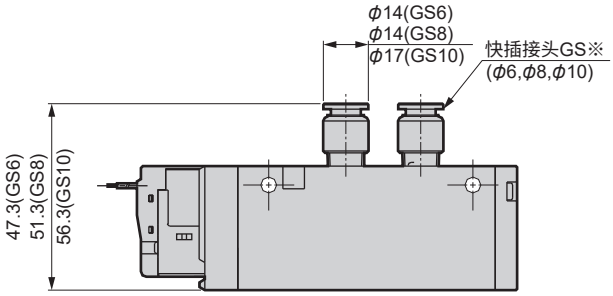

外形尺寸图

4RD320

●直接引线(G2)

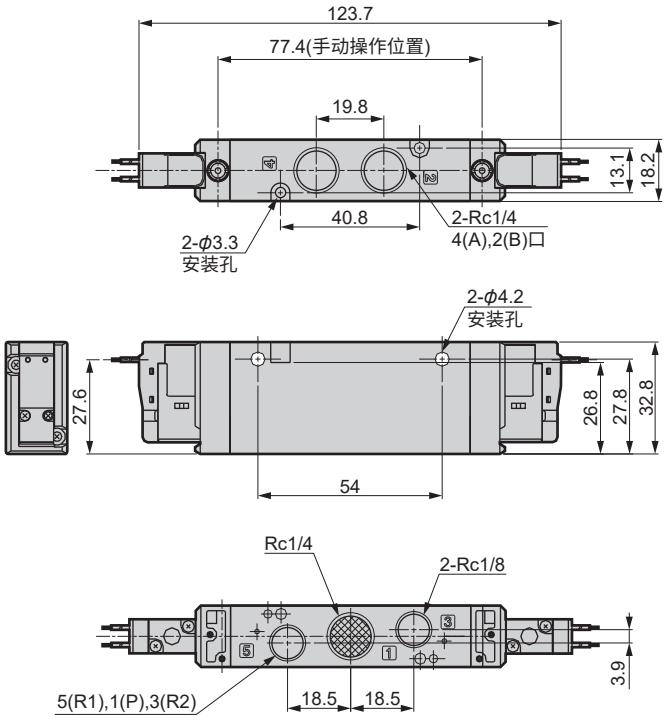

●E形接插件(E2※)

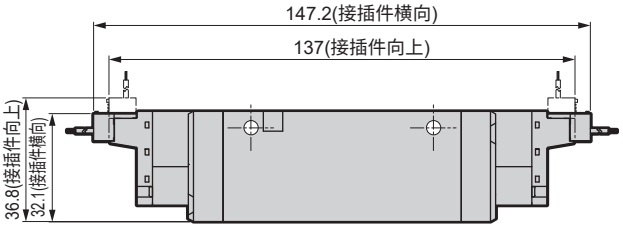

●DIN端子箱(B※、L)

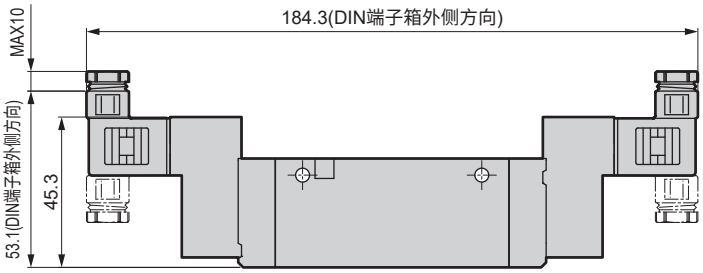

注:DIN端子箱组件出厂时向内。

●φ6,φ8,φ10快插接头
(GS6,GS8,GS10)

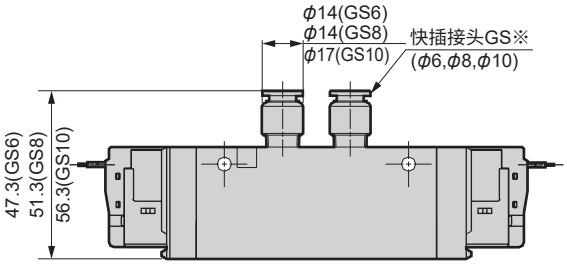

外形尺寸图

4RD3$^{3}_{4}_{5}$0

●直接引线(G2)

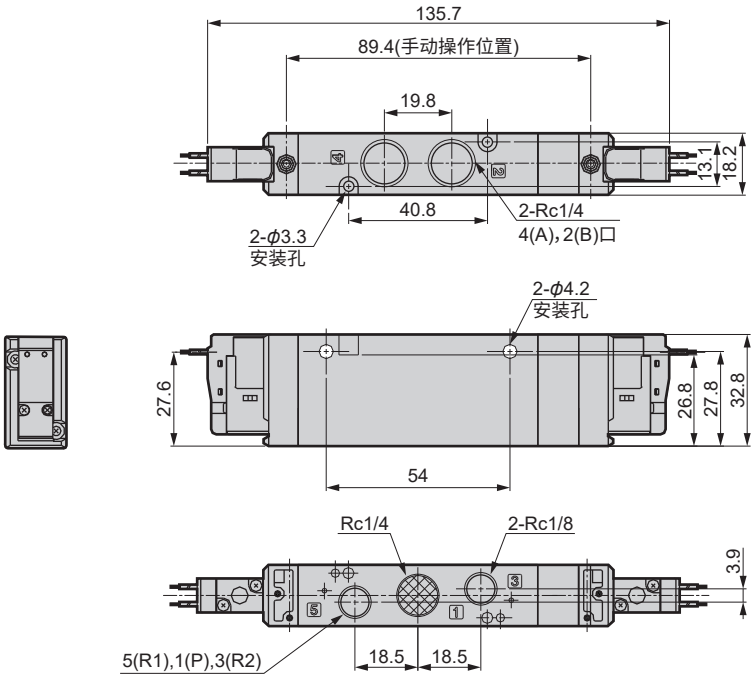

●E形接插件(E2※)

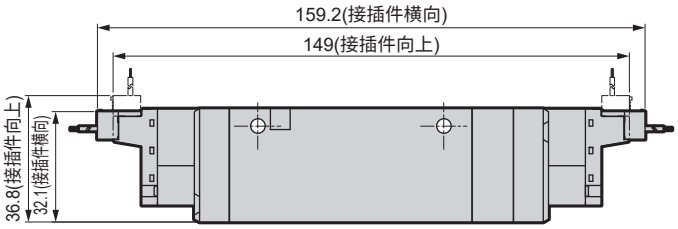

●DIN端子箱(B※、L)

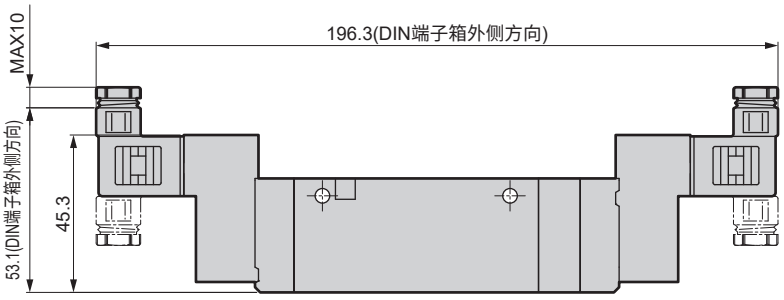

注:DIN端子箱组件出厂时向内。

●φ6,φ8,φ10快插接头
(GS6,GS8,GS10)

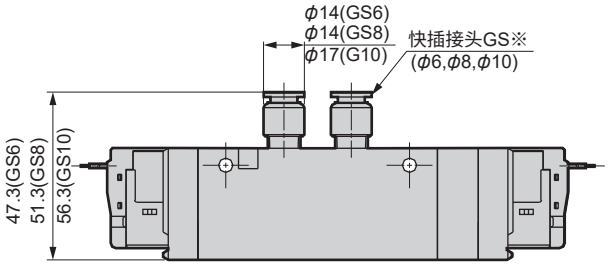

外形尺寸图

M4RD1※0

●直接引线(G2)

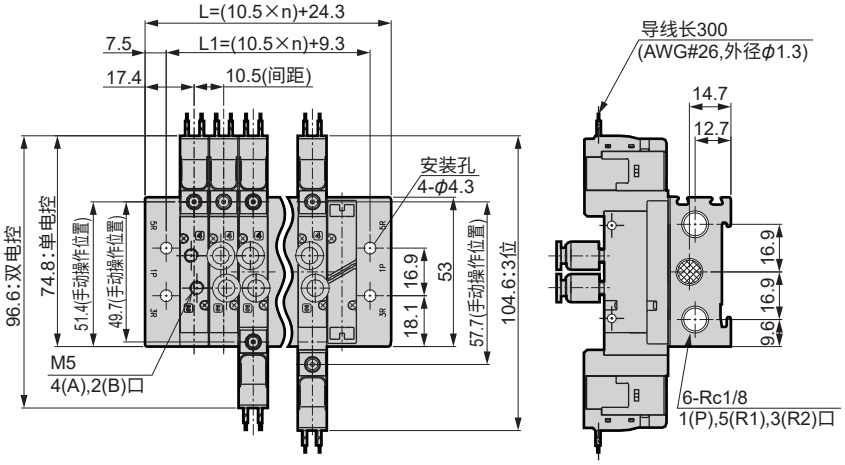

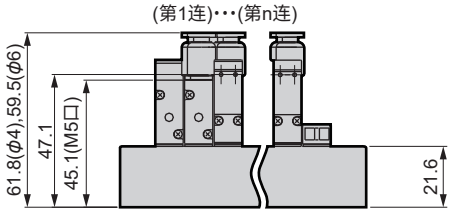

●E形接插件(E2※)

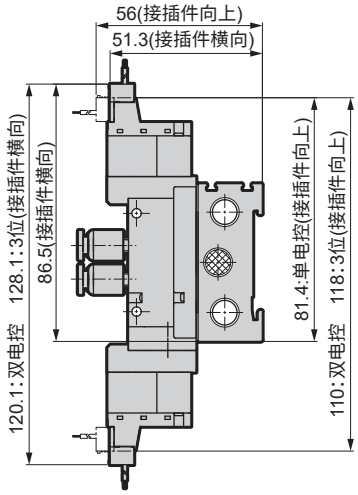

外形尺寸图

M4RD2※0

●直接引线(G2)

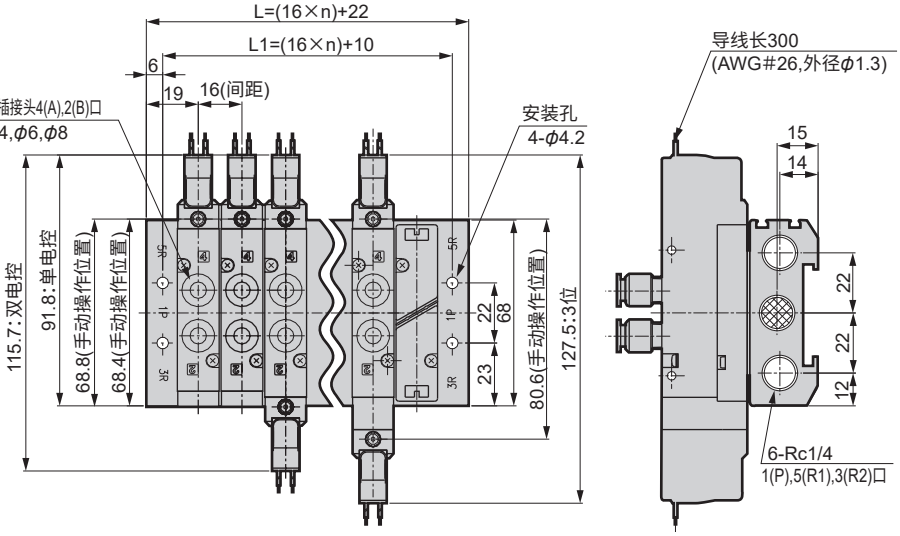

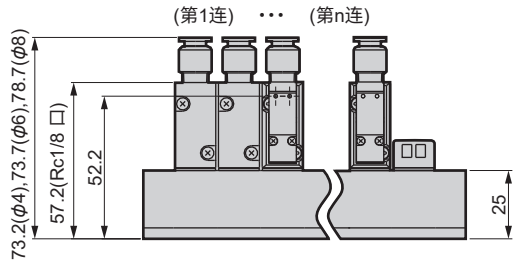

●E形接插件(E2※)

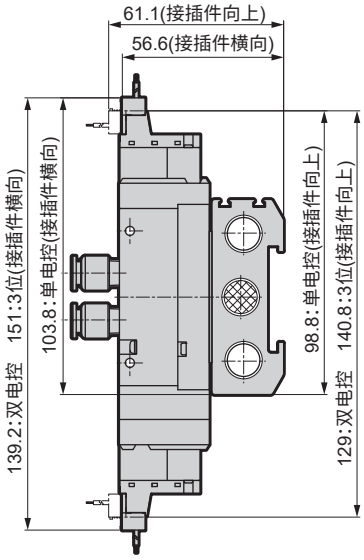

●DIN端子箱(B※、L)

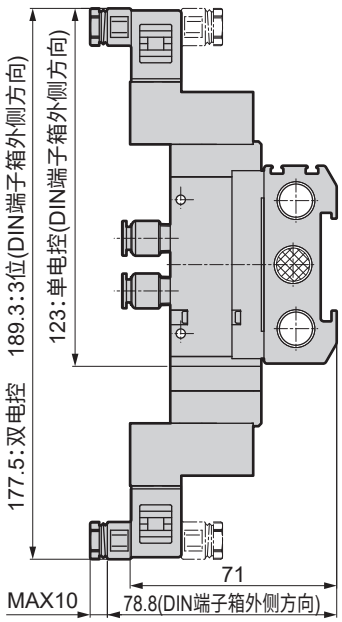

注:DIN端子箱组件出厂时向内。

外形尺寸图

M4RD3※0

●直接引线(G2)

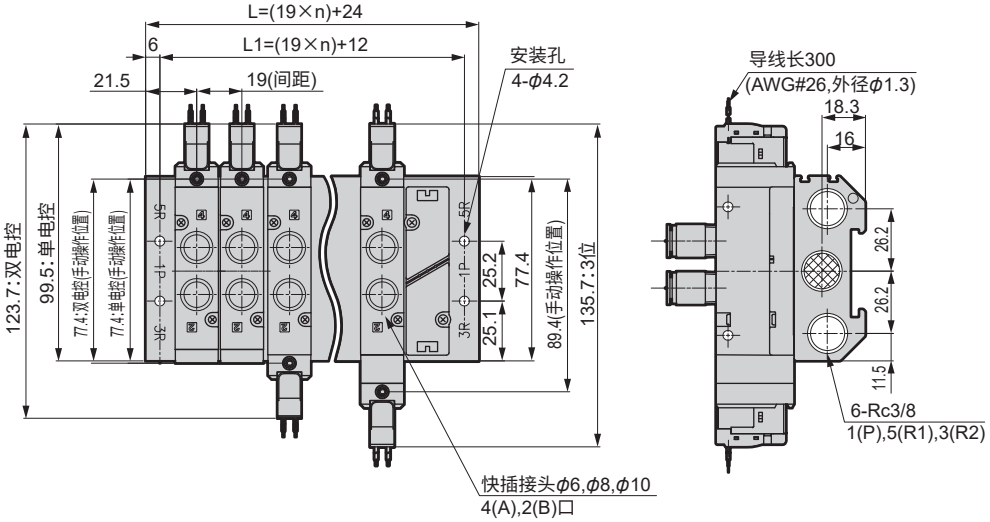

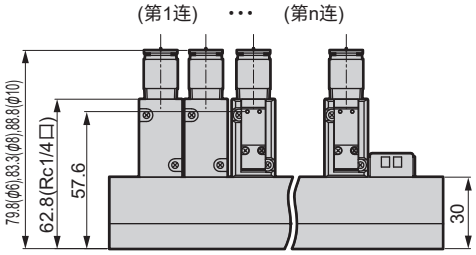

●E形接插件(E2※)

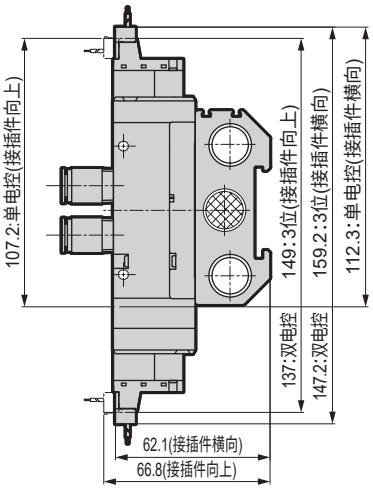

●DIN端子箱(B※、L)

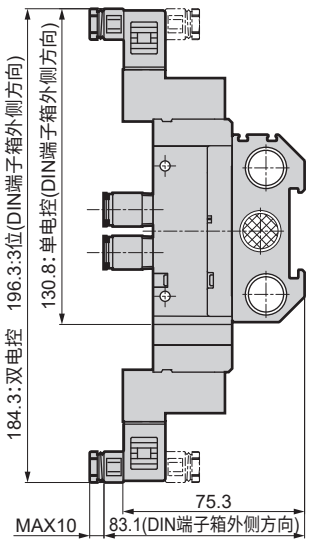

注:DIN端子箱组件出厂时向内。

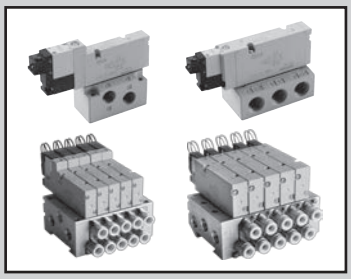

先导式5通阀 底部配管

4RE・M4RE Series

●适用缸径:φ6～φ100

RoHS

JIS符号

● 5通阀

2位单电控

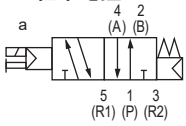

2位双电控

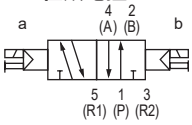

3位中封

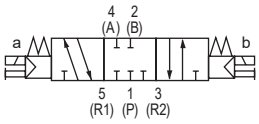

3位A・B・R连接

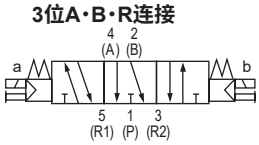

3位P・A・B连接

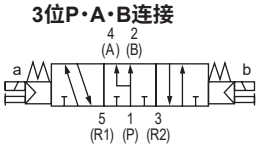

通用规格

项目		内容
阀的种类和操作方式		内部先导式软滑阀
使用流体		压缩空气
最高使用压力	MPa	0.7
最低使用压力	MPa	0.2
保证耐压力	MPa	1.05
环境温度	℃	－5～55(不得冻结)
流体温度	℃	5～55
手动装置		非锁定·锁定型
先导排气方法		主阀·先导阀分别排气型
给油	注1	不要
防护等级	注2	防尘
振动/冲击	m/s²	50以下/300以下
使用环境		不得在腐蚀性气体环境中使用

注1：给油时，请使用透平油的1种ISOVG32。
过量给油或间歇给油会导致工作不稳定。
注2：使用时请不要溅上水滴或油等。

电气规格

项目		内容			
额定电压		DC24V	DC12V	AC100V	AC220V
电压变化范围		±10%			
保持电流	A	0.017/0.025/0.113	0.034/0.05	0.009	0.006
功率 注3	W	0.4/0.6/2.5		—	
视在功率	VA	—		0.98	1.26
绝缘等级		B			
浪涌吸收器		标准配置			
指示灯		带指示灯			

注3：

电线连接	G2		E2※		B※、L(注4)
额定电压	DC24V	DC12V	DC24V	DC12V	DC24V
保持电流 A	0.017	0.034	0.025	0.05	0.113
功率 W	0.4		0.6		2.5

注4：DIN端子箱内LED灯在设备有电流残留情况下，无法保证完全不亮。

各机种规格

项目		4RE1	4RE2	4RE3	M4RE1	M4RE2	M4RE3
配管口径	A·B口	Rc1/8	Rc1/4	Rc1/4，Rc3/8	M5 快插接头 φ4、φ6	Rc1/8 快插接头 φ4、φ6、φ8	Rc1/4 快插接头 φ6、φ8、φ10
	P·R1·R2口	Rc1/8	Rc1/4	Rc1/4，Rc3/8	Rc1/8	Rc1/4	Rc3/8

项目		4RE1	4RE2	4RE3	M4RE1	M4RE2	M4RE3
响应时间 (ms)	2位单电控	20以下	30以下	40以下	20以下	30以下	40以下
	2位双电控	20以下	30以下	40以下	20以下	30以下	40以下
	3位	30以下	35以下	50以下	30以下	40以下	50以下
有效截面积 (mm^2)	2位	6.0	13.0	16.0	6.0	13.5	16.0
	3位	4.5	11.5	15.0	4.5	10.0	15.0

响应时间为供给压力 0.5MPa、20°C自润滑状态下的值。

项目			4RE1	4RE2	4RE3
重量 (g)	2位单电控	直接引线	40	79	113
		E形接插件	42	81	115
		DIN端子箱	—	111	145
	2位双电控	直接引线	58	99	133
		E形接插件	60	103	135
		DIN端子箱	—	163	195
	3位	直接引线	101(59)	148(106)	143
		E形接插件	105(63)	152(110)	145
		DIN端子箱	—	212	205
	集成底板重量 计算公式(n：连数)		35n+51	71n+106	113n+170

( )内为无配管适配器的值。E形接插件为包含插座组件(带300mm导线)的值。
集成重量为螺纹规格的值。集成规格时，请在上述公式中加上连数。

型号表示方法

单体阀

4RE1 3 0- 06 - G2 M1 - 3

底板安装用单体阀

4RE1 3 9- 00 - G2 M1 - 3

Ⓐ 机种型号
Ⓑ 切换位置区分
Ⓒ 配管口径
Ⓓ 电线连接
Ⓔ 选择项
Ⓕ 电压

符号	内 容		Ⓐ 机种型号 4RE1	4RE2	4RE3
Ⓑ 切换位置区分					
1	2位单电控		●	●	●
2	2位双电控		●	●	●
3	3位中封		●	●	●
4	3位A•B•R连接		●	●	●
5	3位P•A•B连接		●	●	●
Ⓒ 配管口径					
口	A•B口				
06	Rc1/8		●		
08	Rc1/4			●	●
10	Rc3/8				●
00	底板安装用		●	●	●
Ⓓ 电线连接					
G2	直接引线(300mm)	注1	●	●	●
E2	E形接插件(300mm)		●	●	●
E20	E形接插件(500mm)		●	●	●
E21	E形接插件(1000mm)		●	●	●
E22	E形接插件(2000mm)		●	●	●
E23	E形接插件(3000mm)		●	●	●
E2N	E形接插件(无导线)		●	●	●
B	DIN端子箱	注2		●	●
BN	DIN端子箱(无端子箱)	注2		●	●
L	DIN端子箱带指示灯	注2		●	●
Ⓔ 选择项					
无符号	手动非锁定		●	●	●
M1	手动锁定		●	●	●
F	A•B口内置过滤网		●	●	●
Ⓕ 电压					
1	AC100V		●	●	●
3	DC24V		●	●	●
4	DC12V		●	●	●
6	AC220V		●	●	●

⚠ 型号选择时的注意事项

注1：直接引线规格仅可用于DC电压
注2：DIN端子箱规格对应DC24V

型号表示方法

集成阀

M4RE1 2 0- M5 - G2 M1 - 8 - 3

Ⓐ 机种型号

Ⓑ 切换位置区分

Ⓒ 配管口径

Ⓓ 电线连接

Ⓔ 选择项

Ⓕ 连数

Ⓖ 电压

符号	内 容	Ⓐ 机种型号 M4RE1	M4RE2	M4RE3
Ⓑ 切换位置区分				
1	2位单电控	●	●	●
2	2位双电控	●	●	●
3	3位中封	●	●	●
4	3位A•B•R连接	●	●	●
5	3位P•A•B连接	●	●	●
8	混合集成	●	●	●
Ⓒ 配管口径				
口	A•B口			
M5	M5	●		
06	Rc1/8		●	
08	Rc1/4			●
C4	快插接头ϕ4	●	●	
C6	快插接头ϕ6	●	●	●
C8	快插接头ϕ8		●	●
C10	快插接头ϕ10			●
CX	混合型快插接头	●	●	●
Ⓓ 电线连接				
G2	直接引线(300mm) 注1	●	●	●
E2	E形接插件(300mm)	●	●	●
E20	E形接插件(500mm)	●	●	●
E21	E形接插件(1000mm)	●	●	●
E22	E形接插件(2000mm)	●	●	●
E23	E形接插件(3000mm)	●	●	●
E2N	E形接插件(无导线)	●	●	●
B	DIN端子箱 注2		●	●
BN	DIN端子箱(无端子箱) 注2		●	●
L	DIN端子箱带指示灯 注2		●	●
Ⓔ 选择项				
无符号	手动非锁定	●	●	●
M1	手动锁定	●	●	●
F	A•B口内置过滤网	●	●	●
Ⓕ 连数				
2	2连	●	●	●
∫	∫	●	●	●
20	20连	●	●	●
Ⓖ 电压				
1	AC100V	●	●	●
3	DC24V	●	●	●
4	DC12V	●	●	●
6	AC220V	●	●	●

⚠ 型号选择时的注意事项

注1：直接引线规格仅可用于DC电压
注2：DIN端子箱规格对应DC24V

●混合集成阀型号表示方法

M4RE1 8 0 - M5 - E2 - 8 - 3 - 5 1 1 0 0 1

S1 S2 S3 S4 S5 MP

混合集成阀“8”

在型号表示方法的末尾记载切换位置区分的数量。
功能与符号如下表所示。

- 5 1 1 0 0 1

S1 S2 S3 S4 S5 MP

填写数量

符号	切换位置区分
S1	2位单电控
S2	2位双电控
S3	3位中封
S4	3位A・B・R连接
S5	3位P・A・B连接
MP	遮蔽板

※装载示例

此外，如果使用10个以上的同一型号阀，请使用下表所列的符号进行指定。

阀个数	10	11	12	13	14	15	16	17	18	19
符号	A	B	C	D	E	F	G	H	I	J

注：我司混合集成阀产品标准为：从集成阀左侧起，依次安装2位单电控、双电控，三位中封和遮蔽板(如装载示例)，位置如有特殊要求，请与相关营业所联络。

●集成阀底板订购型号

M4RE1 - 口径 - 选择项 - 连数

※口径：M5、C4、C6，选择项：无符号、F，连数：2～20

M4RE2 - 口径 - 选择项 - 连数

※口径：06、C4、C6、C8，选择项：无符号、F，连数：2～20

M4RE3 - 口径 - 选择项 - 连数

※口径：08、C6、C8、C10，选择项：无符号、F，连数：2～20

●遮蔽板订购型号

4R1 - MPC
4R2 - MPC
4R3 - MPC

●E形接插件插座组件

4R - SOCKET - ASSY - 电线连接 - 电压

电线连接	插座长度
E2	E形接插件(300mm)
E20	E形接插件(500mm)
E21	E形接插件(1000mm)
E22	E形接插件(2000mm)
E23	E形接插件(3000mm)

电压	电压大小
1	AC100V
3	DC24V
4	DC12V
6	AC220V

●快插接头订购型号

机种	口径	型号	品名
M4RE1	C4	4R1-JOINT-C4	快插接头φ4
	C6	4R1-JOINT-C6	快插接头φ6
M4RE2	C4	4R2-JOINT-C4	快插接头φ4
	C6	4R2-JOINT-C6	快插接头φ6
	C8	4R2-JOINT-C8	快插接头φ8
M4RE3	C6	4R3-JOINT-C6	快插接头φ6
	C8	4R3-JOINT-C8	快插接头φ8
	C10	4R3-JOINT-C10	快插接头φ10

外形尺寸图

4RE110

●直接引线(G2)

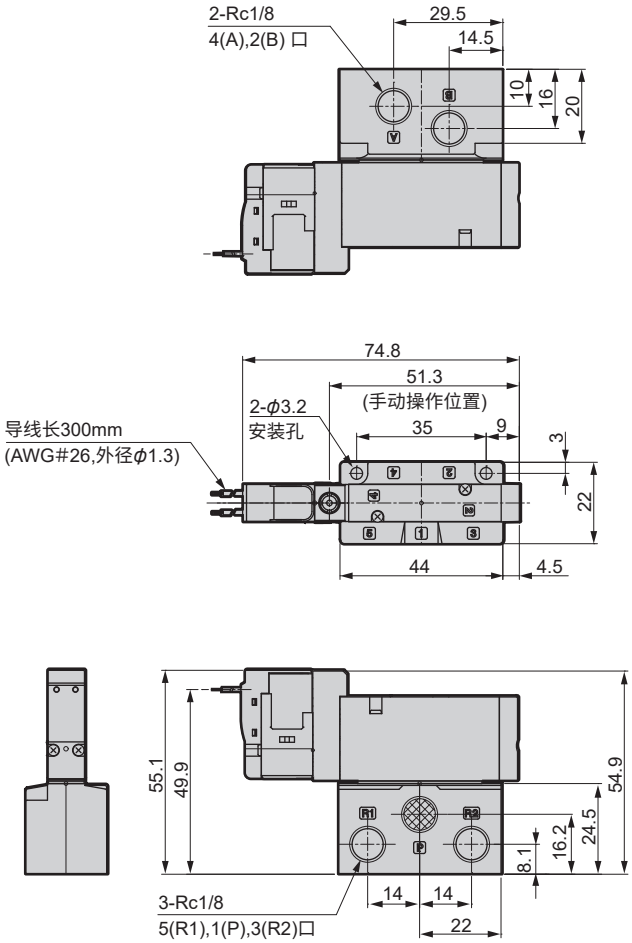

●E形接插件(E2※)

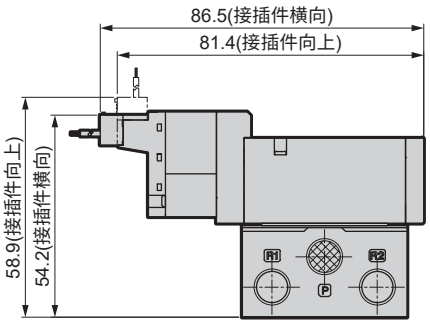

外形尺寸图

4RE120

●直接引线(G2)

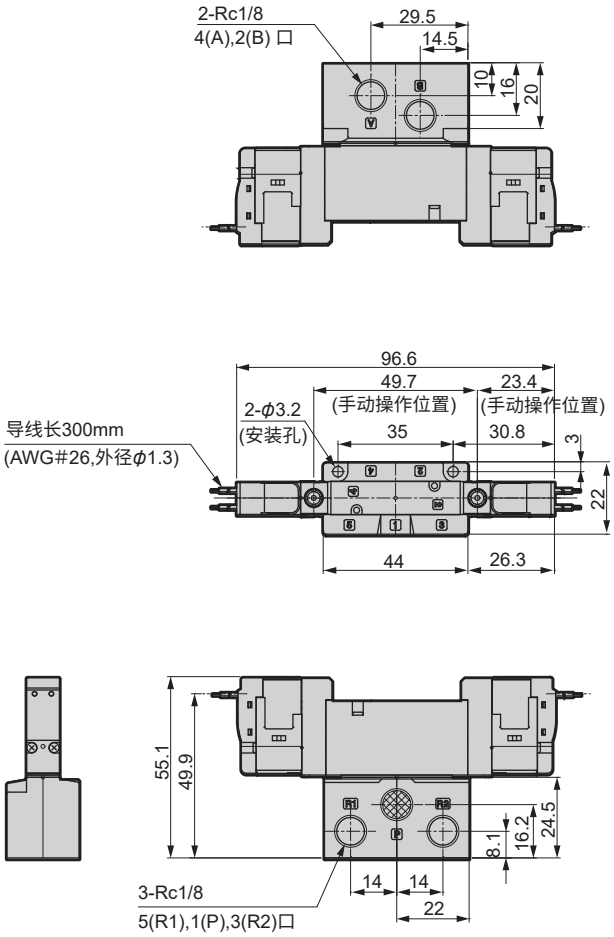

●E形接插件(E2※)

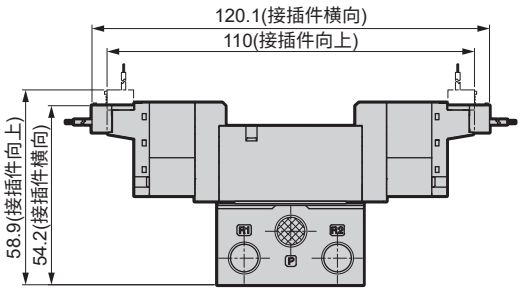

外形尺寸图

4RE1$^{3}_{4}_{5}$0

●直接引线(G2)

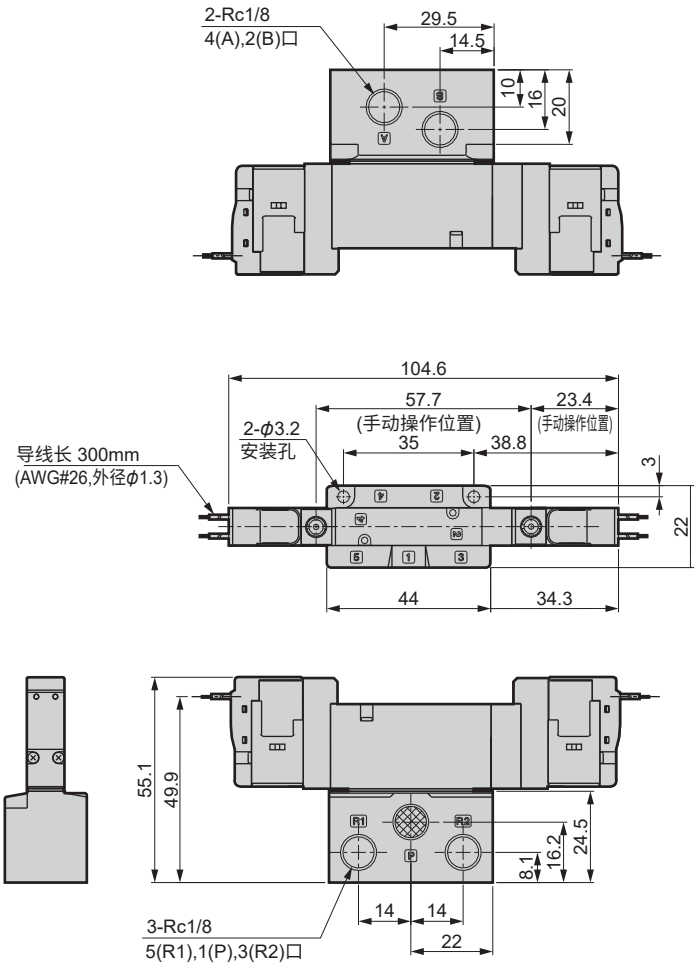

●E形接插件(E2※)

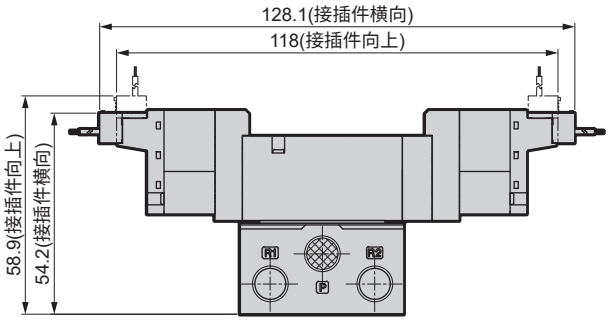

外形尺寸图

4RE210

●直接引线(G2)

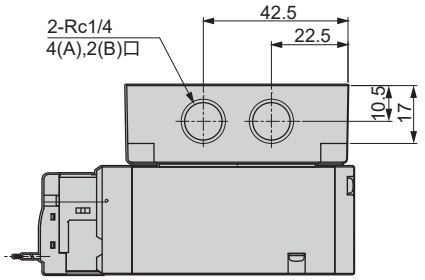

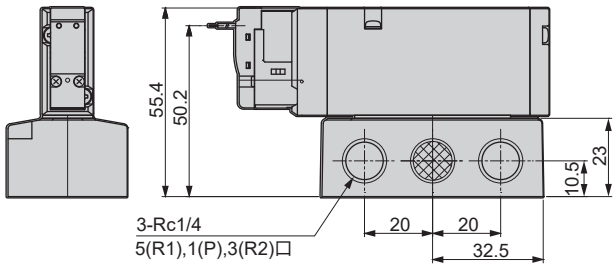

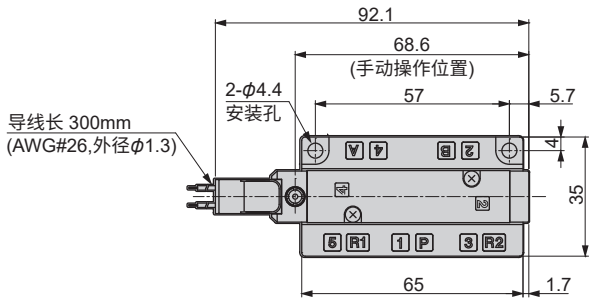

●E形接插件(E2※)

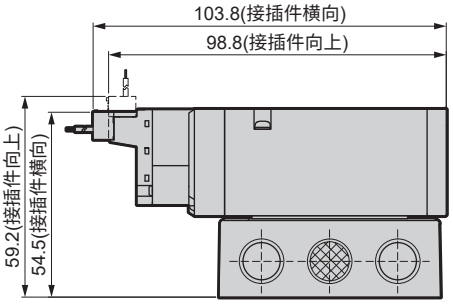

●DIN端子箱(B※、L)

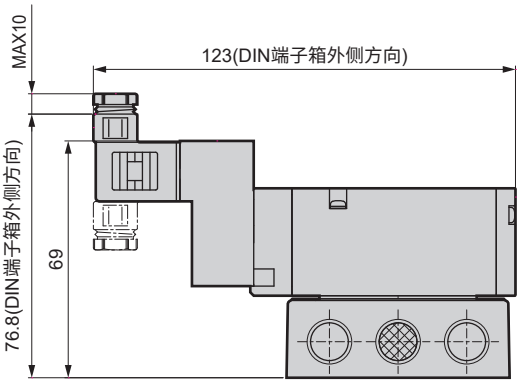

注:DIN端子箱组件出厂时向内。

外形尺寸图

4RE220

●直接引线(G2)

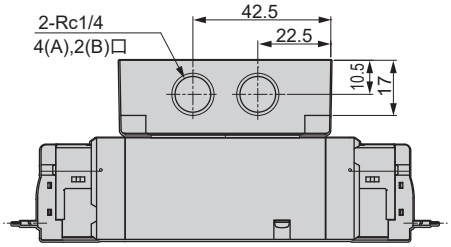

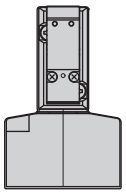

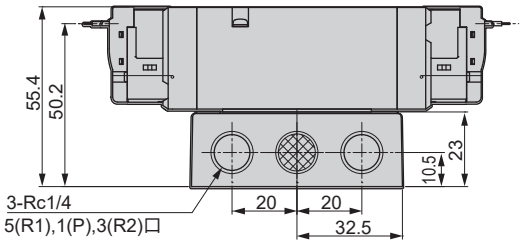

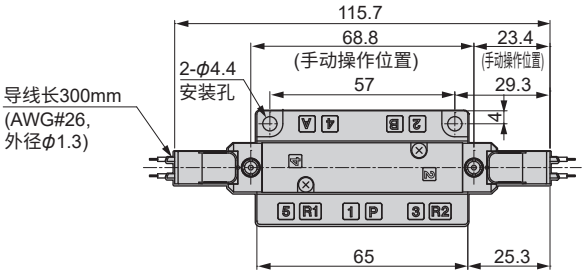

●E形接插件(E2※)

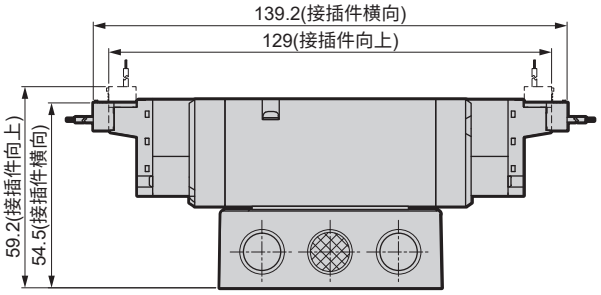

●DIN端子箱(B※、L)

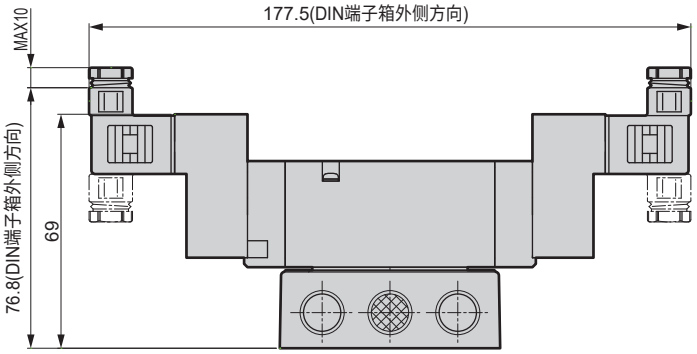

注:DIN端子箱组件出厂时向内。

外形尺寸图

4RE2$^{3}_{4}_{5}$0

●直接引线(G2)

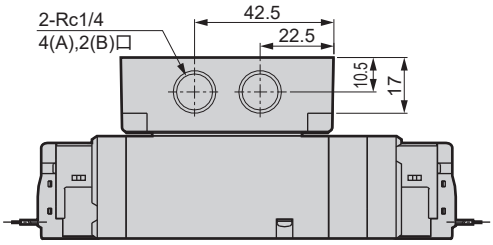

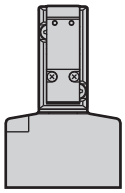

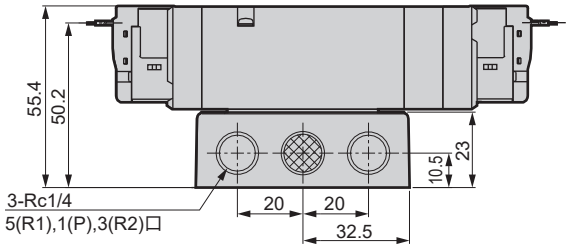

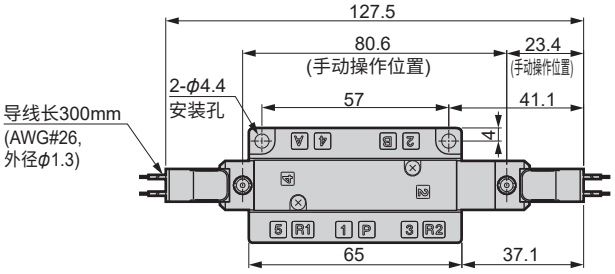

●E形接插件(E2※)

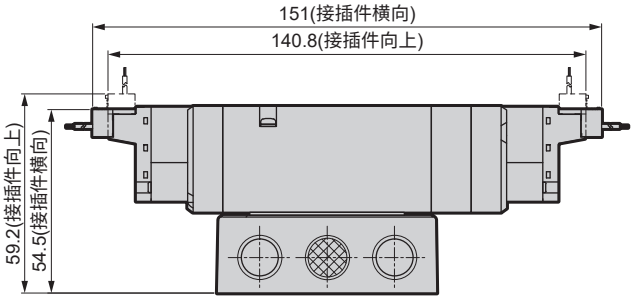

●DIN端子箱(B※、L)

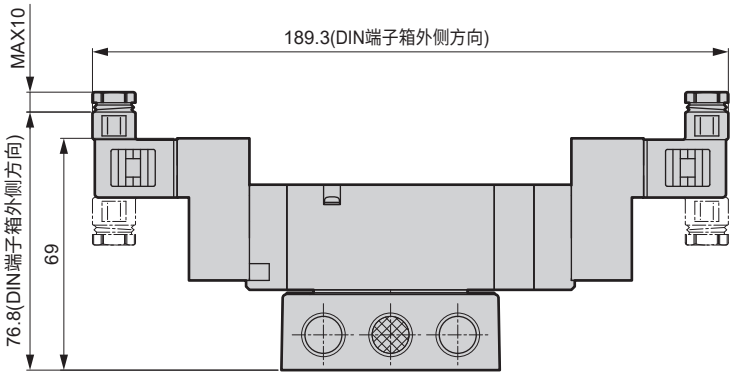

注:DIN端子箱组件出厂时向内。

外形尺寸图

4RE310

●直接引线(G2)

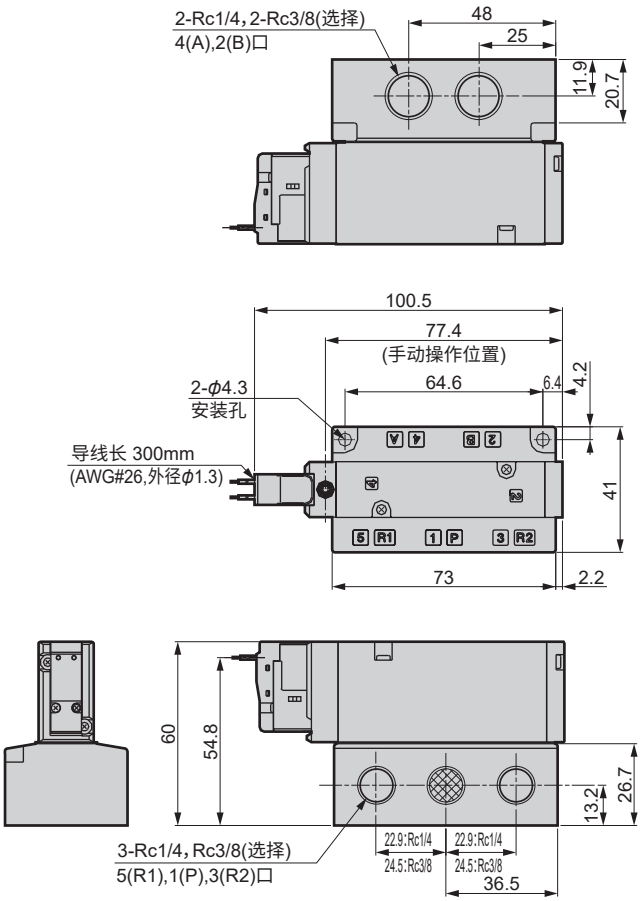

●E形接插件(E2※)

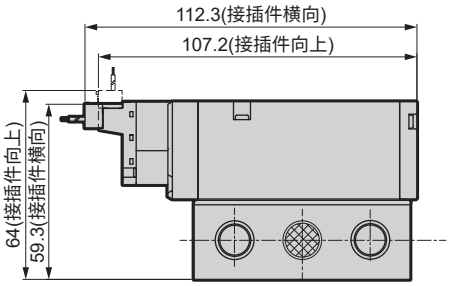

●DIN端子箱(B※、L)

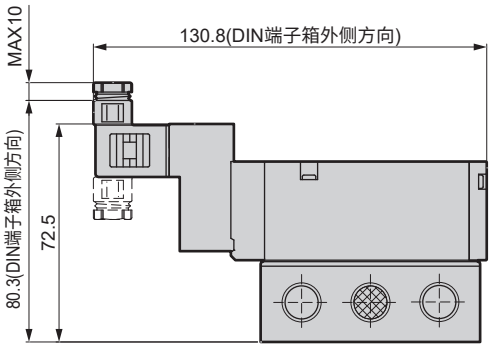

注：DIN端子箱组件出厂时向内。

外形尺寸图

4RE320

●直接引线(G2)

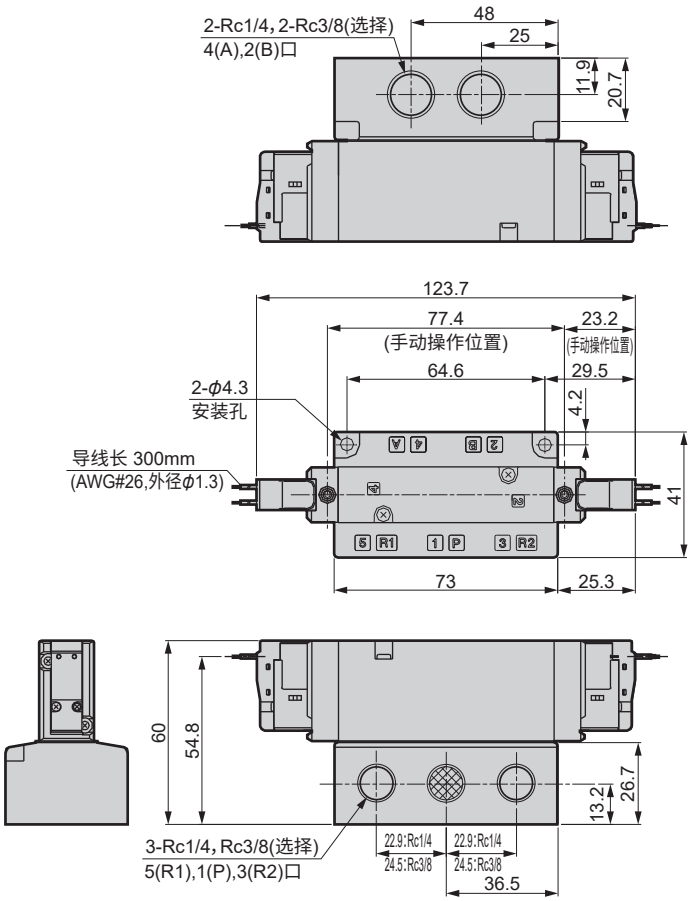

●E形接插件(E2※)

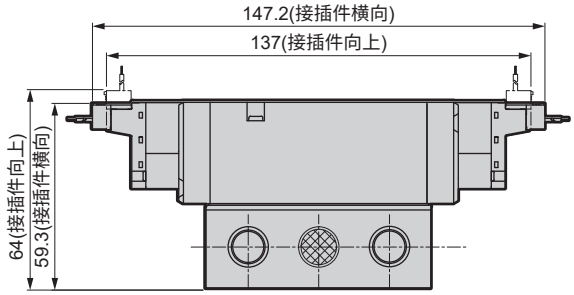

●DIN端子箱(B※、L)

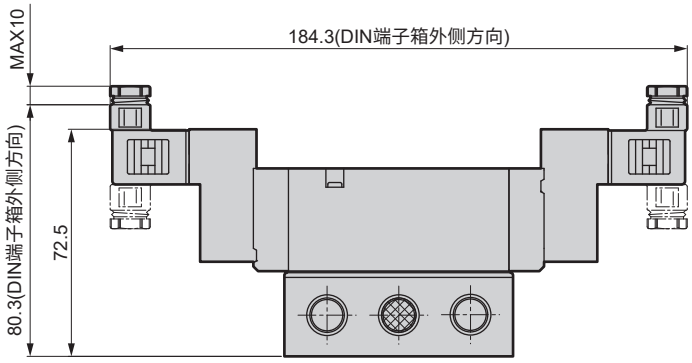

注：DIN端子箱组件出厂时向内。

外形尺寸图

4RE3 3/4/5 0

●直接引线(G2)

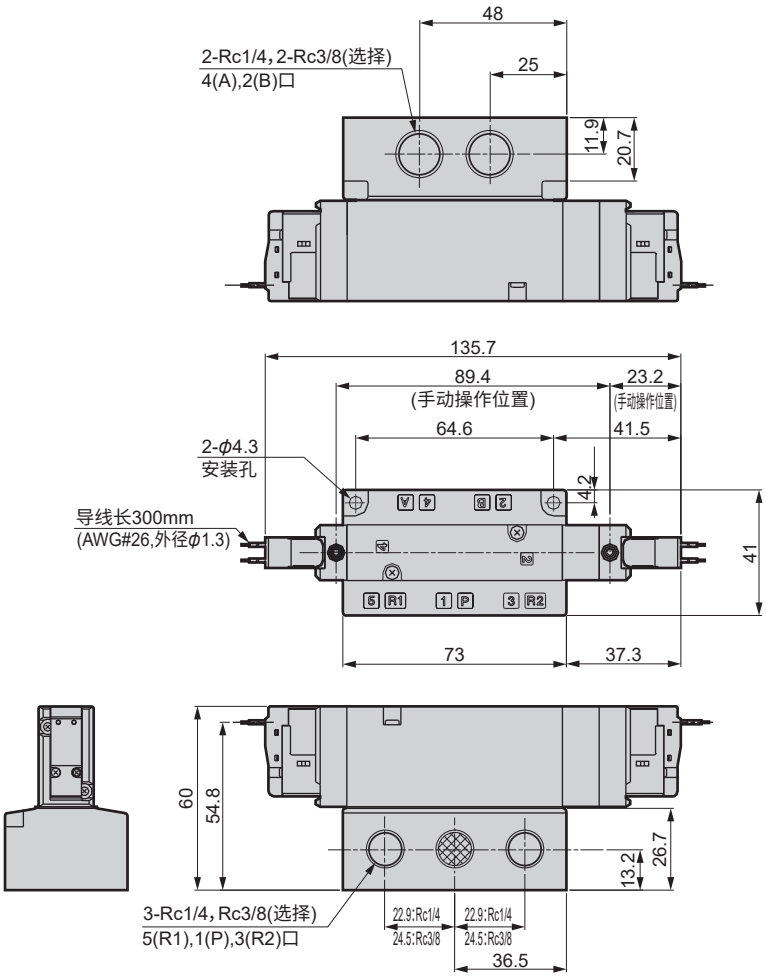

●E形接插件(E2※)

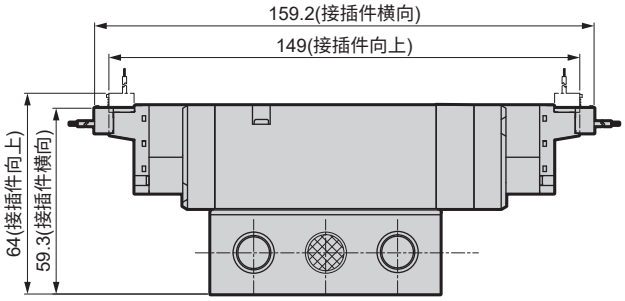

●DIN端子箱(B※、L)

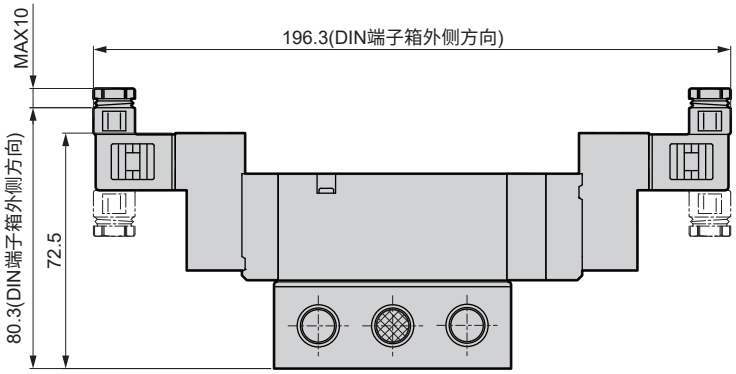

注：DIN端子箱组件出厂时向内。

外形尺寸图

M4RE1※0

●直接引线(G2)

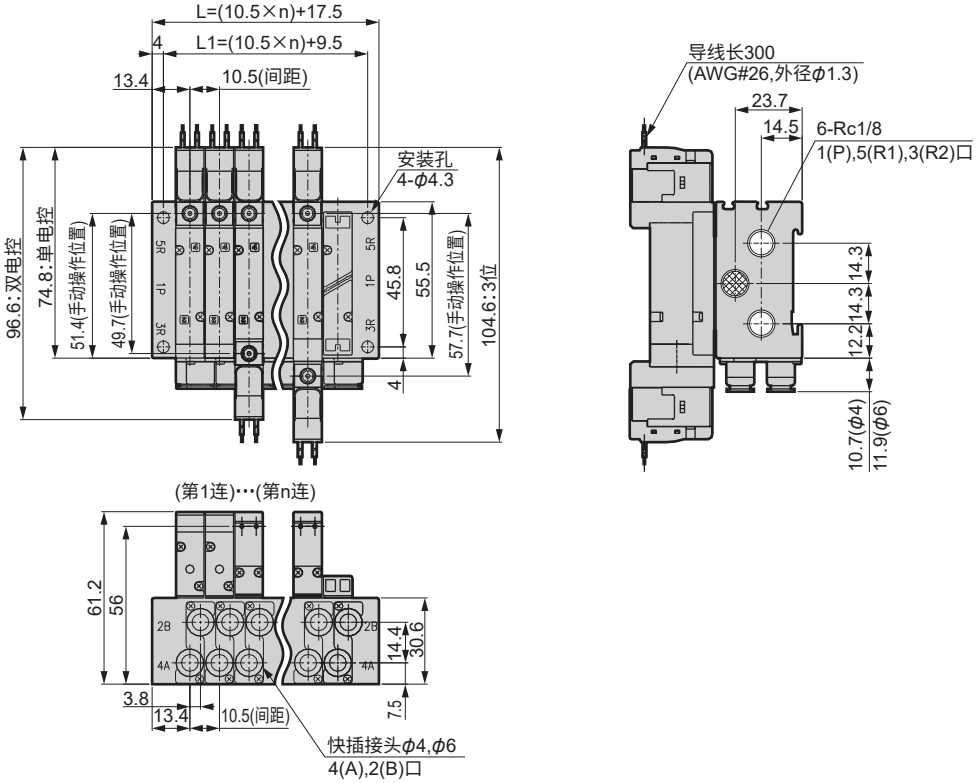

●E形接插件(E2※)

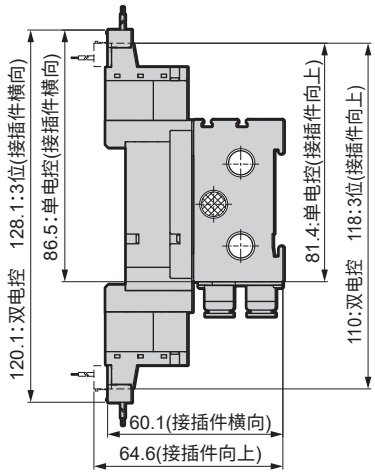

●M5内螺纹型(M5)

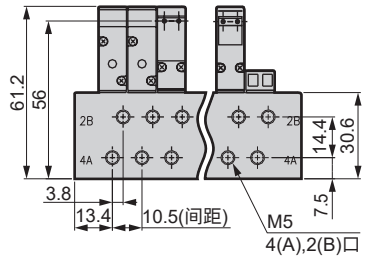

外形尺寸图

M4RE2※0

●直接引线(G2)

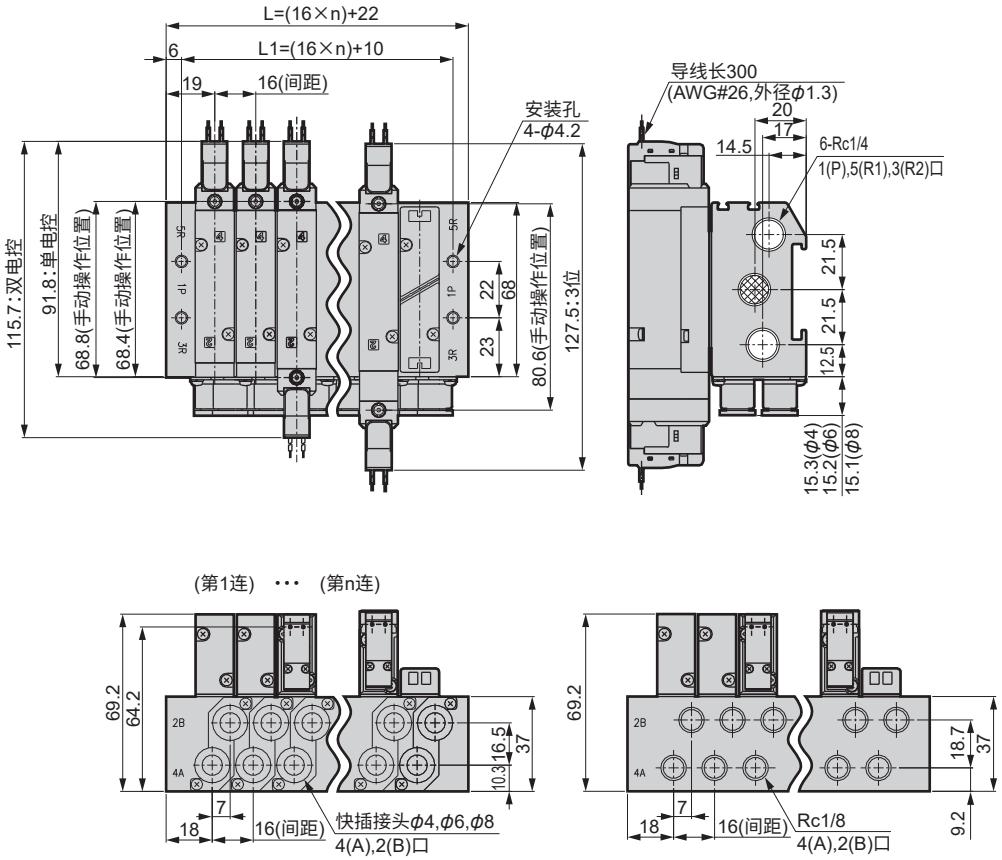

●E形接插件(E2※)

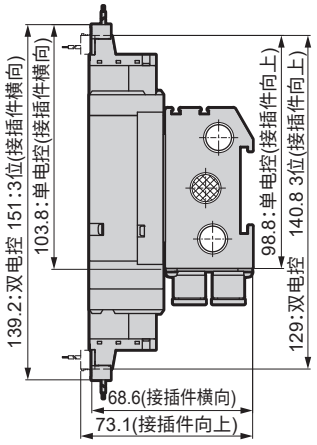

●DIN端子箱(B※、L)

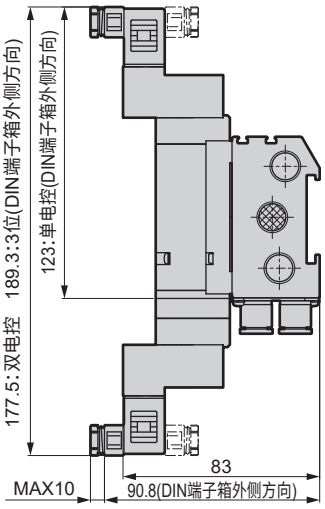

注:DIN端子箱组件出厂时向内。

外形尺寸图

M4RE3※0

●直接引线(G2)

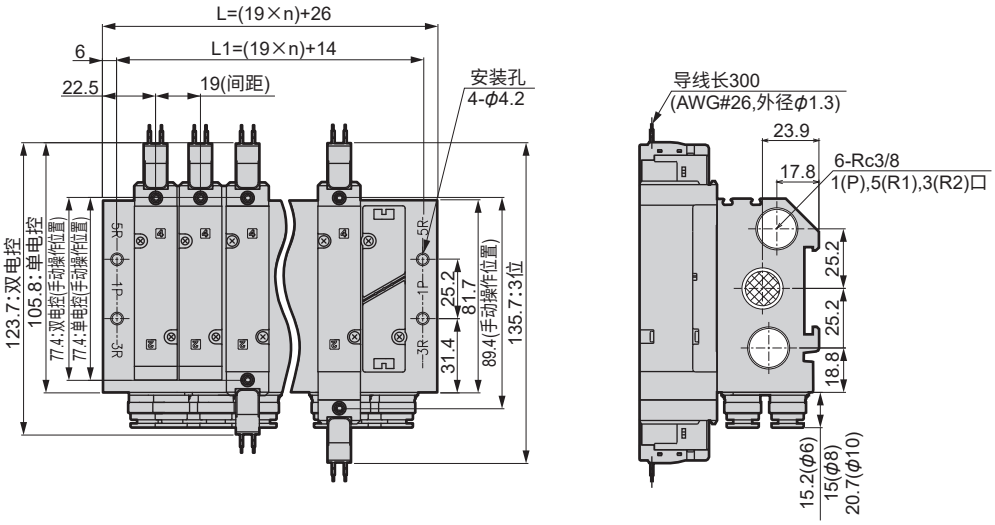

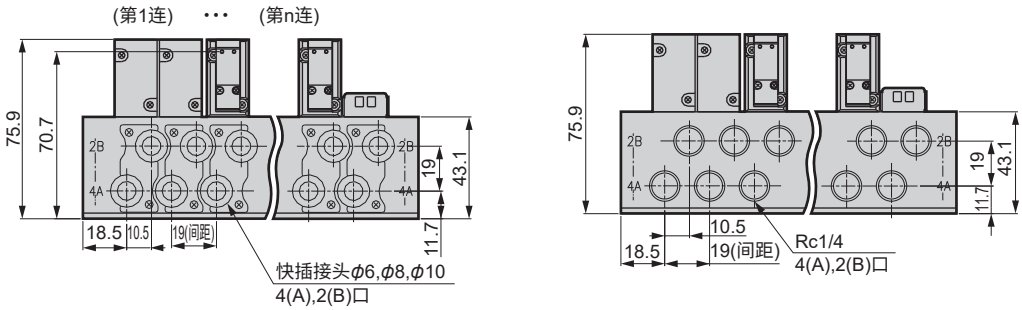

●E形接插件(E2※)

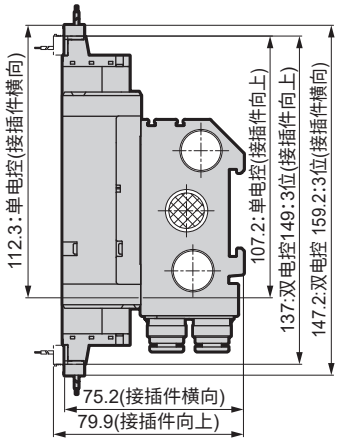

●DIN端子箱(B※、L)

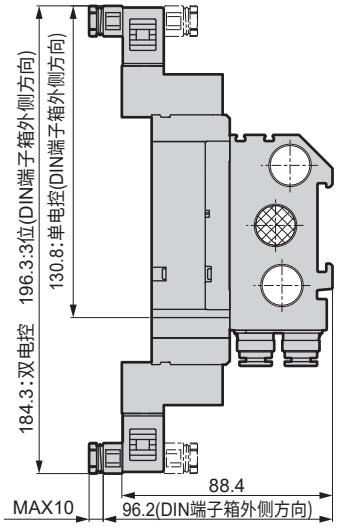

注:DIN端子箱组件出厂时向内。

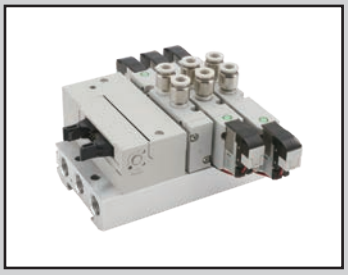

省配线集成 直接配管
直接安装型·DIN安装导轨型

M4RD1·2·3-T※(D) Series

● 适用缸径：ϕ20～ϕ100

RoHS

JIS符号

● **5通阀**

2位单电控

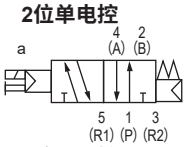

2位双电控

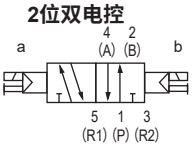

3位中封

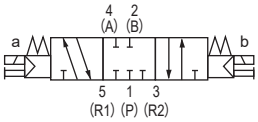

3位A·B·R连接

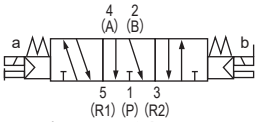

3位P·A·B连接

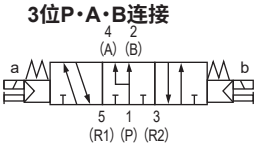

集成通用规格

项目		内 容
集成形式		省配线一体型底板
安装方法		直接安装型、DIN导轨安装型
先导排气方法	内部先导	主阀、先导阀集中排气(标准)
配管方向		阀上面方向
阀种类及操作方式		先导式软滑阀
使用流体		压缩空气
最高使用压力	MPa	0.7
最低使用压力	MPa	0.2
保证耐压力	MPa	1.05
环境温度	℃	–5～55(不得冻结)
流体温度	℃	5～55
手动装置		非锁定·锁定通用型
给油	注1	无需
防护等级	注2	防尘
振动/冲击	m/s²	50以下 / 300以下
使用环境		不可在腐蚀性气体环境下使用

注1 给油时，请使用1种ISOVG32透平油。过多给油或给油不足都会导致动作不稳定。
注2 使用时，请不要溅上水滴、油等。

电气规格

项目		内 容	
		T30□、T5□	
额定电压		DC24V	DC12V
电压变化范围		±10%	
保持电流	A	0.017	0.034
功率	W	0.4	
绝缘等级		B	
浪涌吸收器		齐纳二极管	
指示器		LED	

各机种规格

通用规格

项目		M4RD1	M4RD2	M4RD3
配管口径	A·B口	快插接头ϕ4,ϕ6 M5	快插接头ϕ4,ϕ6,ϕ8 Rc1/8	快插接头ϕ6,ϕ8,ϕ10 Rc1/4
	P·R1·R2口	Rc1/8	Rc1/4	Rc3/8

T30□、T5□

项目	M4RD1		M4RD2		M4RD3	
	直接安装	DIN导轨安装	直接安装	DIN导轨安装	直接安装	DIN导轨安装
最大连数	20连	16连	20连	16连	16连	
集成底板重量 计算公式(n：连数)g	29n+215	31n+228	54n+264	56n+297	84n+320	86n+354

集成底板重量是带DIN导轨、电装模块或带从站的螺纹连接规格值。
集成最大连数受到下页所示各配线规格的线圈最大点数限制，因此请注意。

配线规格

项目	T30□ D-Sub接插件	T52□ 扁平电缆10针型	T53□ 扁平电缆26针型
连接接插件以及 端子台规格	D-Sub接插件25针	符合MIL-C-83503标准压接插座10针	符合MIL-C-83503标准压接插座26针
线圈最大数	24点	8点	24点
集成内部连线	详情请参阅第59～61页		

电装模块位置
无符号：左侧
R ：右侧

左侧：T□

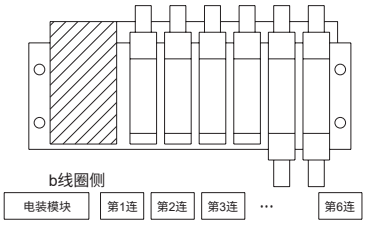

右侧：T□R

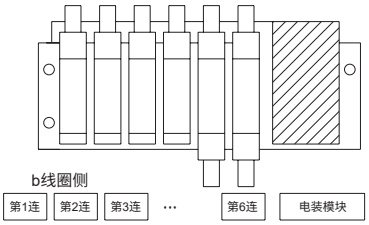

排列方式
无符号：标准顺序排列
W ：双配线

(例) T52□时

集成规格

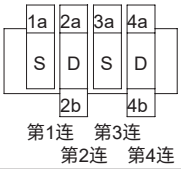

标准配线(按照顺序装入)：无符号

接插件针脚No.	1	2	3	4	5	6
电磁阀线圈No.	1a	2a	2b	3a	4a	4b

双配线： W

接插件针脚No.	1	2	3	4	5	6	7	8
电磁阀线圈No.	1a	空	2a	2b	3a	空	4a	4b

型号表示方法

集成

M-4RD1 1 0-GSX-T30R-W F D-5-3

底板搭载用单体阀

4RD1 1 9-GS6-A2N — F — 3

Ⓒ 配管口径

Ⓑ 切换位置

Ⓐ 机种型号

Ⓓ 电线连接

Ⓔ 端子・接插件针脚排列方式

Ⓕ 选择项

Ⓖ 安装型

Ⓗ 连数

Ⓘ 电压

符号	内 容	Ⓐ 机种型号 M4RD1	M4RD2	M4RD3
Ⓑ 切换位置区分				
1	2位单电控	●	●	●
2	2位双电控	●	●	●
3	3位中封	●	●	●
4	3位A・B・R连接	●	●	●
5	3位P・A・B连接	●	●	●
8	混合集成 注1	●	●	●
Ⓒ 配管口径				
口	A・B口			
GS4	快插接头ϕ4	●	●	
GS6	快插接头ϕ6	●	●	●
GS8	快插接头ϕ8		●	●
GS10	快插接头ϕ10			●
GSX	混合型快插接头	●	●	●
M5	M5	●		
06	Rc1/8		●	
08	Rc1/4			●
00	安装底板用单体阀			
Ⓓ 电线连接				
省配线接线(浪涌吸收器标准装配)DC12・24V				
T30	D-SUB 接插件 左规格	●	●	●
T30R	D-SUB 接插件 右规格	●	●	●
T53	26针 扁平电缆用接插件(无电源端子) 左规格	●	●	●
T53R	26针 扁平电缆用接插件(无电源端子) 右规格	●	●	●
T52	10针 扁平电缆用接插件(无电源端子) 左规格	●	●	●
T52R	10针 扁平电缆用接插件(无电源端子) 右规格	●	●	●
Ⓔ 端子・接插件针脚排列方式				
无符号	标准配线 注2	●	●	●
W	双配线 注2	●	●	●
Ⓕ 选择项				
无符号	无	●	●	●
M1	手动锁定	●	●	●
F	P・A・B口内置过滤网 注3	●	●	●
Ⓖ 安装型				
无符号	直接安装型	●	●	●
D	带DIN导轨安装 注4	●	●	●
Ⓗ 连数				
2	2连	●	●	●
∫	∫	●	●	●
10	10连	●	●	●
∫	∫	●	●	●
20	20连 注4	●	●	●
Ⓘ 电压				
3	DC24V	●	●	●
4	DC12V	●	●	●

⚠ 型号选择时的注意事项

注1：切换位置区分为混合集成(8)时，请将组合内容通过集成规格书标明。
详情请参阅第53～58页。

注2：无符号・・・根据所安装的种类进行配线。
W ・・・与安装的阀种类无关，都使用双电控用配线。

注3：P口标准内置过滤网。

注4：

	M4RD1		M4RD2		M4RD3	
	直接安装	DIN导轨安装	直接安装	DIN导轨安装	直接安装	DIN导轨安装
最大连数	20	16	20	16	16	

主要构成部件一览表

编号	构成部件名称		型号	内容	备注
1	底板搭载用单体阀		4RD□□9-[配管口径]-A2N [选择项]-[电压] 切换位置区分 系列流量大小	单体阀 密封垫 安装螺钉 2	详见第35页
2	遮蔽板	4R1	4R1-MPC	遮蔽板 密封垫 安装螺钉 2	
		4R2	4R2-MPC		
		4R3	4R3-MPC		
3	集成底板组件		M4RD□-[T30]-[选择项]-[连数]-[电压] 电线连接 系列流量大小	集成底板 电装模块	

主要部件一览表

编号	部件名称	型号
–	线圈组件	4R-COIL-A2N-[电压]
–	A型接插件 插座组件	系列流量大小 4R□-SOCKET-ASSY-A□□-[列数] 无符号：左侧、R：右侧 a：aSOL侧、b：bSOL侧 n：指定连接阀的位置

外形尺寸图

M4RD1

※本图所示为T30。电装模块的详细尺寸请参阅第40页。

● 省配线　左侧型(T30•T52•T53)

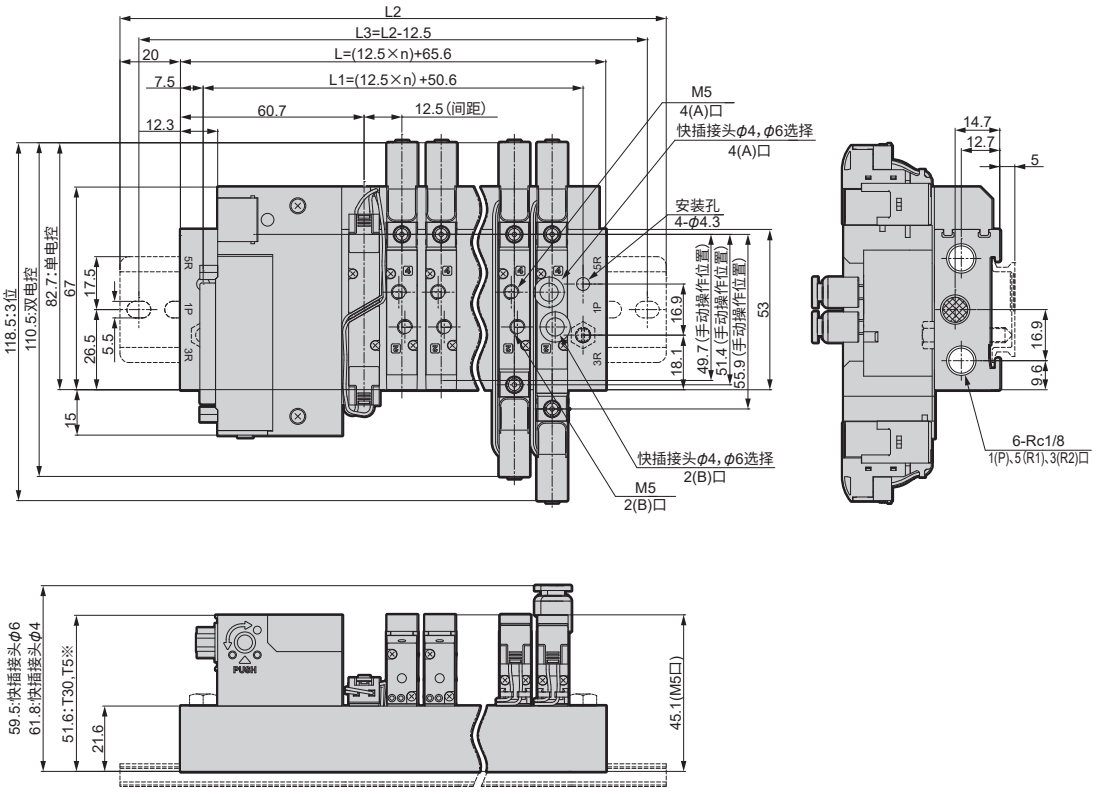

● 省配线　右侧型(T30R•T52R•T53R)

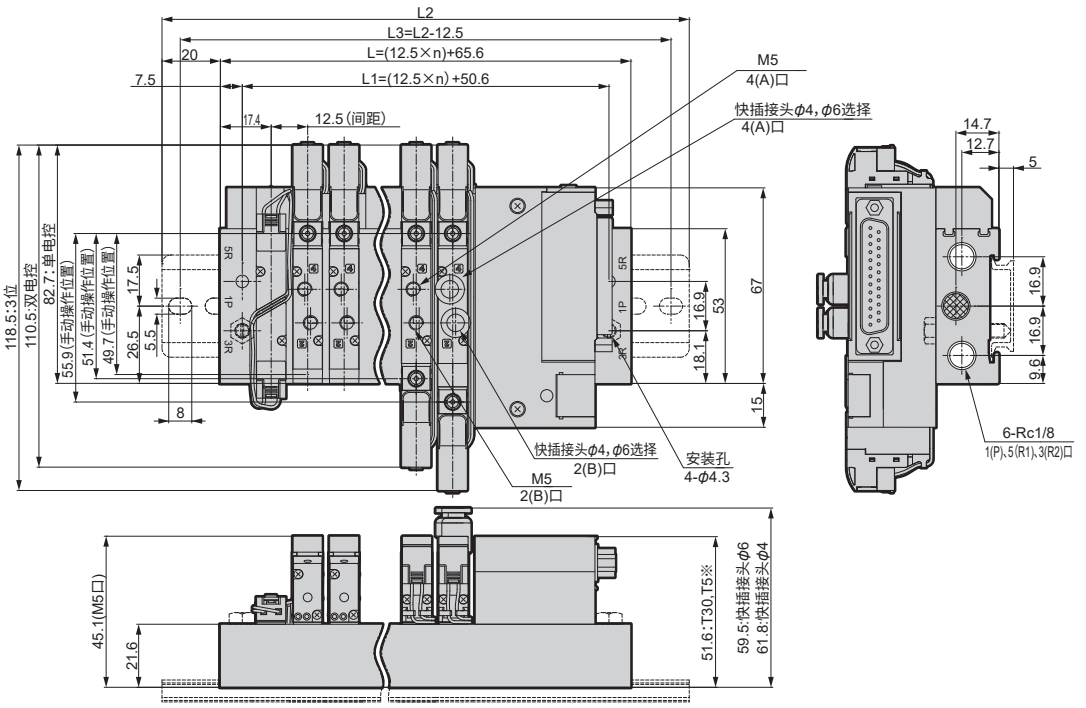

连数	2	3	4	5	6	7	8	9	10	11	12	13	14	15	16	17	18	19	20
L	90.6	103.1	115.6	128.1	140.6	153.1	165.6	178.1	190.6	203.1	215.6	228.1	240.6	253.1	265.6	278.1	290.6	303.1	315.6
L1	75.6	88.1	100.6	113.1	125.6	138.1	150.6	163.1	175.6	188.1	200.6	213.1	225.6	238.1	250.6	263.1	275.6	288.1	300.6
L2	137.5	150.0	162.5	175.0	187.5	200.0	212.5	225.0	237.5	250.0	262.5	275.0	287.5	300.0	312.5				
L3	125.0	137.5	150.0	162.5	175.0	187.5	200.0	212.5	225.0	237.5	250.0	262.5	275.0	287.5	300.0				

外形尺寸图

M4RD2

※本图所示为T53。电装模块的详细尺寸请参阅第40页。

● 省配线　左侧型（T30•T52•T53）

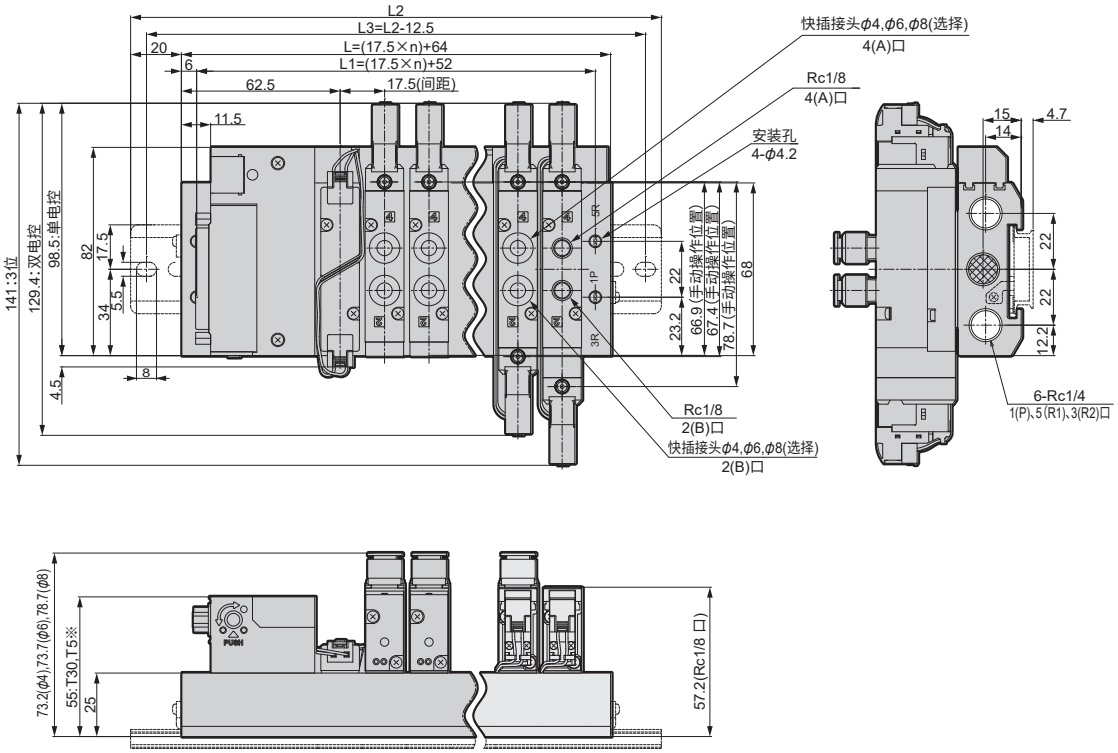

● 省配线　右侧型（T30R•T52R•T53R）

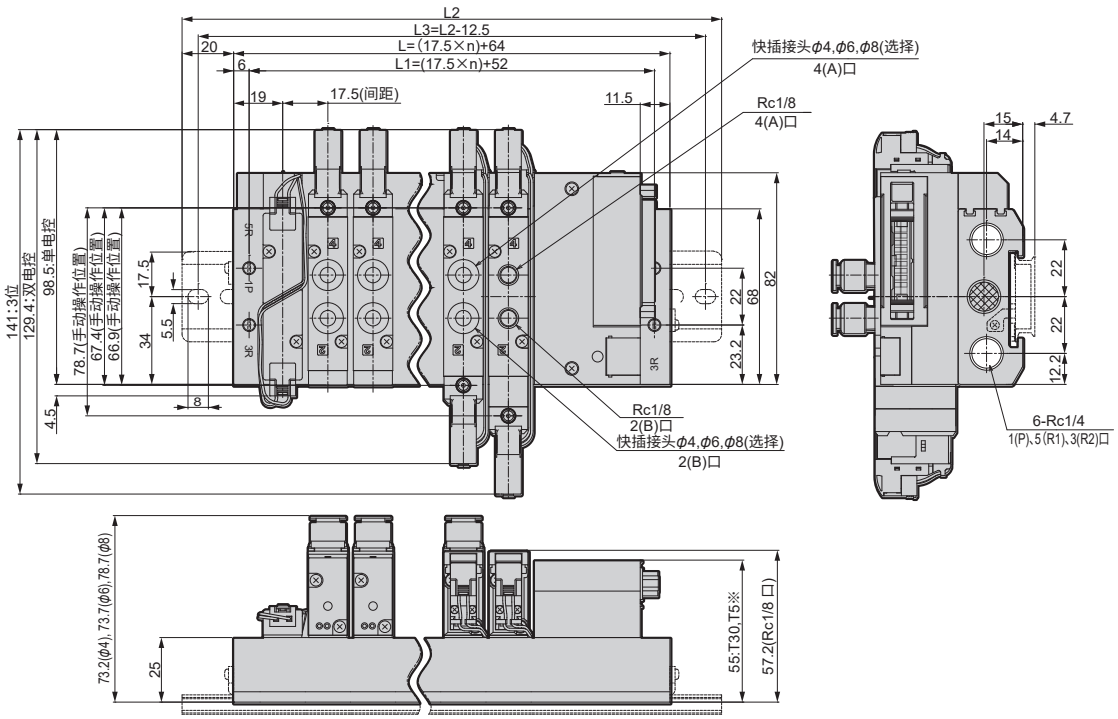

连数	2	3	4	5	6	7	8	9	10	11	12	13	14	15	16	17	18	19	20
L	99.0	116.5	134.0	151.5	169.0	186.5	204.0	221.5	239.0	256.5	274.0	291.5	309.0	326.5	344.0	361.5	379.0	396.5	414.0
L1	87.0	104.5	122.0	139.5	157.0	174.5	192.0	209.5	227.0	244.5	262.0	279.5	297.0	314.5	332.0	349.5	367.0	384.5	402.0
L2	150.0	162.5	175.0	200.0	212.5	237.5	250.0	262.5	287.5	300.0	325.0	337.5	350.0	375.0	387.5				
L3	137.5	150.0	162.5	187.5	200.0	225.0	237.5	250.0	275.0	287.5	312.5	325.0	337.5	362.5	375.0				

外形尺寸图

M4RD3

※本图所示为T53。电装模块的详细尺寸请参阅第40页。

● 省配线　左侧型(T30・T52・T53)

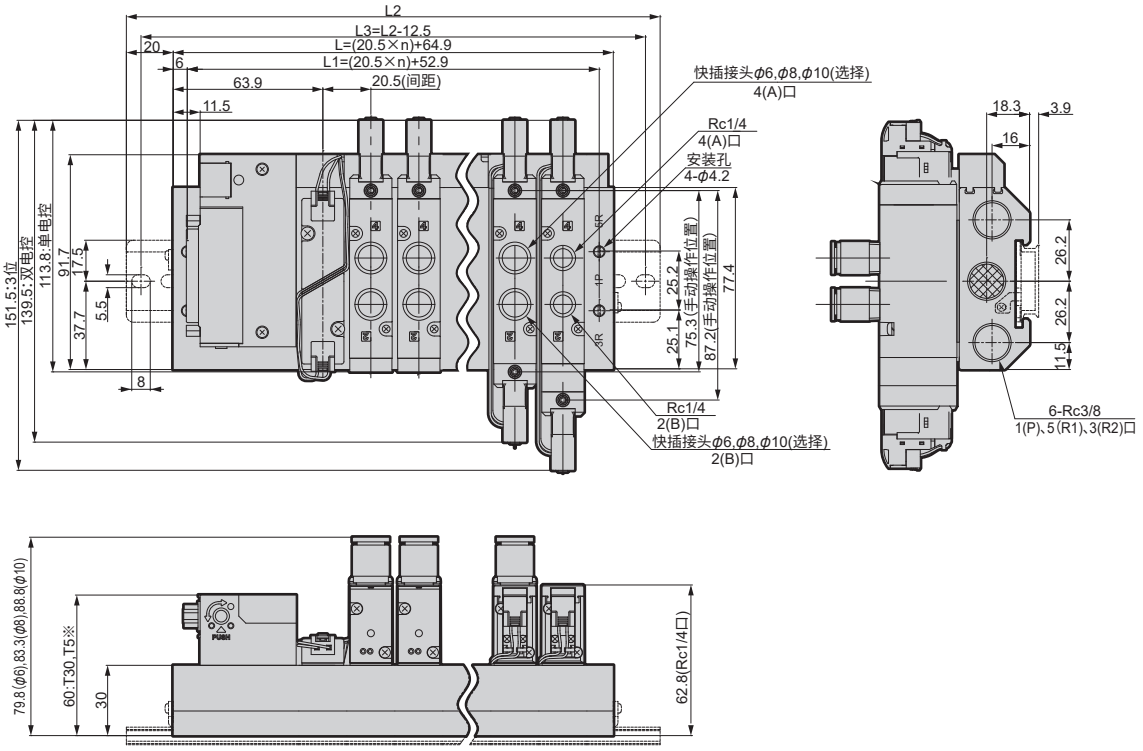

● 省配线　右侧型(T30R・T52R・T53R)

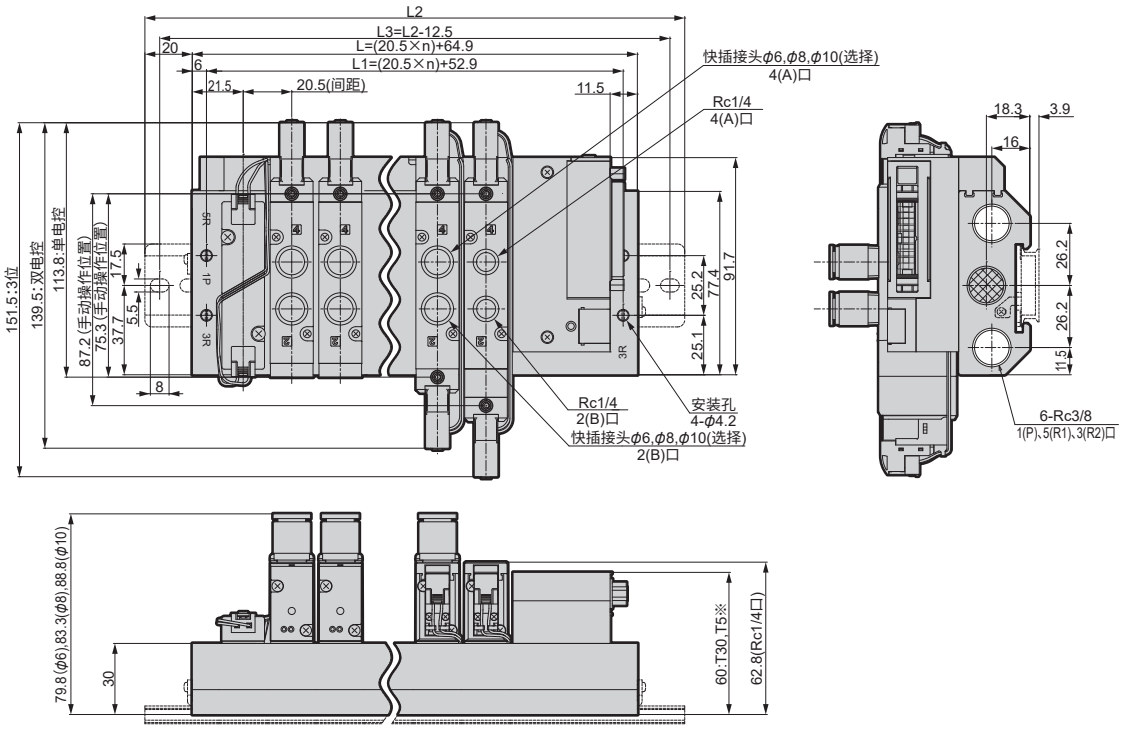

连数	2	3	4	5	6	7	8	9	10	11	12	13	14	15	16
L	105.9	126.4	146.9	167.4	187.9	208.4	228.9	249.4	269.9	290.4	310.9	331.4	351.9	372.4	392.9
L1	93.9	114.4	134.9	155.4	175.9	196.4	216.9	237.4	257.9	278.4	298.9	319.4	339.9	360.4	380.9
L2	150.0	175.0	200.0	212.5	237.5	250.0	275.0	300.0	312.5	337.5	362.5	375.0	400.0	412.5	437.5
L3	137.5	162.5	187.5	200.0	225.0	237.5	262.5	287.5	300.0	325.0	350.0	362.5	387.5	400.0	425.0

电装模块部：外形尺寸图

● D-Sub接插件
T30

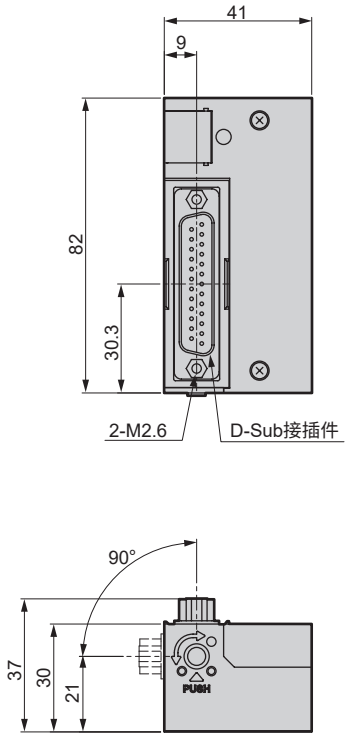

● 10针扁平电缆接插件（无电源端子）
T52

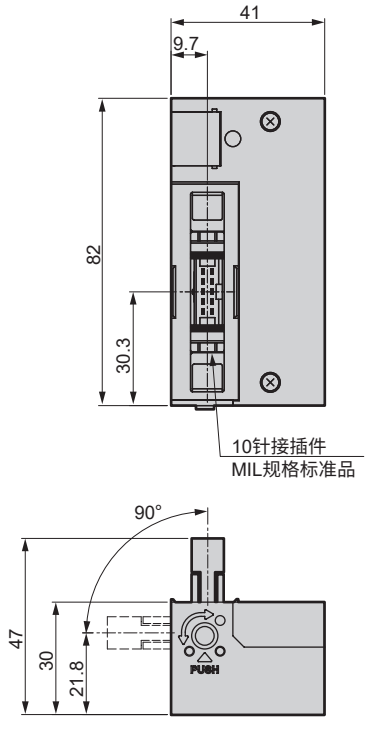

● 26针扁平电缆接插件（无电源端子）
T53

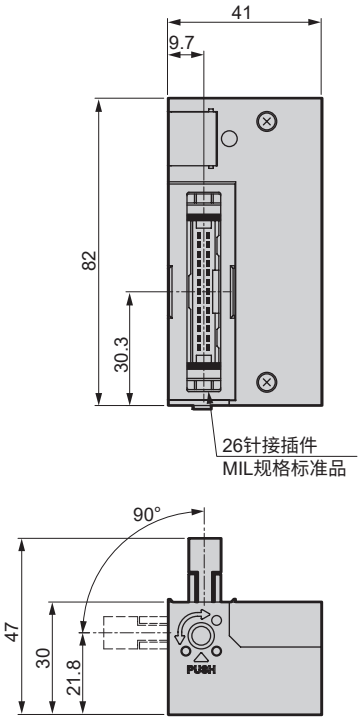

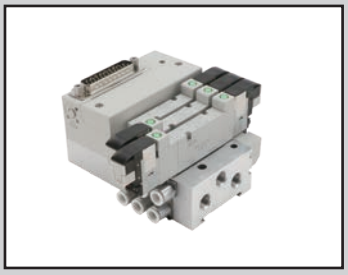

省配线集成
底板配管
直接安装型·DIN导轨安装型

M4RE1·2·3-T※（D）Series

●适用缸径：φ20～φ100

RoHS

JIS符号

● **5通阀**

2位单电控

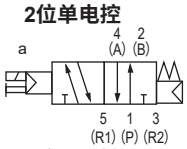

2位双电控

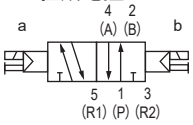

3位中封

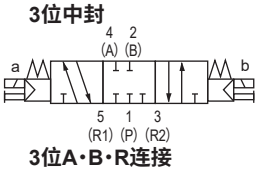

3位A·B·R连接

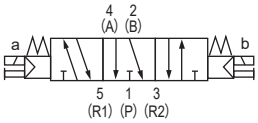

3位P·A·B连接

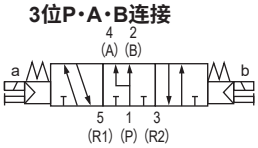

集成通用规格

项目		内 容
集成形式		省配线一体型底板
安装方法		直接安装型·DIN导轨安装型
先导排气方法	内部先导	主阀、先导阀集中排气（标准）
配管方向		底板部横向
阀种类及操作方式		先导式软滑阀
使用流体		压缩空气
最高使用压力	MPa	0.7
最低使用压力	MPa	0.2
保证耐压力	MPa	1.05
环境温度	℃	–5～55（不得冻结）
流体温度	℃	5～55
手动装置		锁定·非锁定通用型
给油	注1	无需
防护等级	注2	防尘
振动/冲击	m/s^2	50以下/300以下
使用环境		不可在腐蚀性气体环境下使用

注1 给油时，请使用1种ISOVG32透平油。
过多给油或给油不足都会导致动作不稳定。
注2 使用时，请不要溅上水滴、油等。

电气规格

项目		内 容	
		T30□、T5□	
额定电压		DC24V	DC12V
电压变化范围		±10%	
保持电流	A	0.017	0.034
功率	W	0.4	
绝缘等级		B	
浪涌吸收器		齐纳二极管	
指示器		LED	

各集成机种规格

通用规格

项目		M4RE1	M4RE2	M4RE3
配管口径	A·B口	快插接头φ4,φ6 M5	快插接头φ4,φ6,φ8 Rc1/8	快插接头φ6,φ8,φ10 Rc1/4
	P·R1·R2口	Rc1/8	Rc1/4	Rc3/8

T30□、T5□

项目	M4RE1		M4RE2		M4RE3	
	直接安装	DIN导轨安装	直接安装	DIN导轨安装	直接安装	DIN导轨安装
最大连数	20连	16连	20连	16连	16连	
集成底板重量 计算公式（n：连数）g	43n+335	45n+348	80n+398	82n+431	124n+548	126n+562

集成底板重量是带DIN导轨、电装模块或带从站的螺纹连接型规格值。
集成最大连数受到下页所示各配线规格的线圈最大点数限制，因此请注意。

配线规格

项目	T30□ D-Sub接插件	T52□ 扁平电缆10针型	T53□ 扁平电缆26针型
连接接插件以及 端子台规格	D-Sub接插件 25针	符合MIL-C-83503标准 压接插座10针	符合MIL-C-83503标准 压接插座26针
线圈最大点数	24点	8点	24点
集成内部连线	详情请参阅第59～61页		

电装模块位置
无符号：左侧
R　：右侧

左侧：T□　　**右侧：T□R**

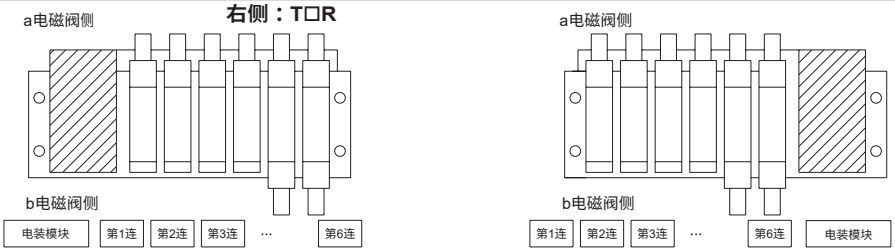

排列方式
无符号：标准顺序排列
W　：双配线

(例) T52□时

集成规格

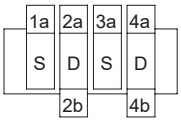

第1连　第3连
第2连　第4连

标准配线(按顺序排列)：无符号

接插件针脚No.	1	2	3	4	5	6
电磁阀No.	1a	2a	2b	3a	4a	4b

双配线：　W

接插件针脚No.	1	2	3	4	5	6	7	8
电磁阀No.	1a	空	2a	2b	3a	空	4a	4b

型号表示方法

集成型号

M-4RE1 1 0-CX-T30R-W F D-5-3

底板搭载用单体阀

4RE1 1 9-00-A2N — F — 3

Ⓒ 配管口径

Ⓑ 切换位置

Ⓐ 机种型号

Ⓓ 电线连接

Ⓔ 端子・接插件针脚排列方式

Ⓕ 选择项

Ⓖ 安装型

Ⓗ 连数

Ⓘ 电压

符号	内 容	Ⓐ 机种型号 M4RE1	M4RE2	M4RE3
Ⓑ 切换位置区分				
1	2位单电控	●	●	●
2	2位双电控	●	●	●
3	3位中封	●	●	●
4	3位A・B・R连接	●	●	●
5	3位P・A・B连接	●	●	●
8	混合集成 注1	●	●	●
Ⓒ 配管口径				
口	A・B口			
C4	快插接头φ4	●	●	
C6	快插接头φ6	●	●	●
C8	快插接头φ8		●	●
C10	快插接头φ10			●
CX	混合型快插接头	●	●	●
M5	M5	●		
06	Rc1/8		●	
08	Rc1/4			●
00	安装底板用单体阀	●	●	●
Ⓓ 电线连接				
省配线接线(浪涌吸收器标准装配)DC12・24V				
T30	D-SUB 接插件 左规格	●	●	●
T30R	D-SUB 接插件 右规格	●	●	●
T53	26针 扁平电缆用接插件(无电源端子) 左规格	●	●	●
T53R	26针 扁平电缆用接插件(无电源端子) 右规格	●	●	●
T52	10针 扁平电缆用接插件(无电源端子) 左规格	●	●	●
T52R	10针 扁平电缆用接插件(无电源端子) 右规格	●	●	●
Ⓔ 端子・接插件针脚排列方式				
无符号	标准配线 注2	●	●	●
W	双配线 注2	●	●	●
Ⓕ 选择项				
无符号	无	●	●	●
M1	手动锁定	●	●	●
F	P・A・B口内置过滤网 注3	●	●	●
Ⓖ 安装型				
无符号	直接安装型	●	●	●
D	带DIN导轨安装 注4	●	●	●
Ⓗ 连数				
2	2连	●	●	●
∫	∫	●	●	●
10	10连	●	●	●
∫	∫	●	●	●
20	20连 注4	●	●	●
Ⓘ 电压				
3	DC24V	●	●	●
4	DC12V	●	●	●

⚠ 型号选择时的注意事项

注1：切换位置区分为混合集成(8)时，请将组合内容通过集成规格书标明。
详情请参阅第53～58页。

注2：无符号・・・根据所安装的种类进行配线。
W ・・・与安装的阀种类无关，都使用双电控用配线。

注3：P口标准内置过滤网。

注4：

	M4RE1		M4RE2		M4RE3	
	直接安装	DIN导轨安装	直接安装	DIN导轨安装	直接安装	DIN导轨安装
最大连数	20	16	20	16	16	

外形尺寸图

M4RE1

※ 本图所示为T30。电装模块的详细尺寸请参阅第47页。

● 省配线　左侧型(T30・T52・T53)

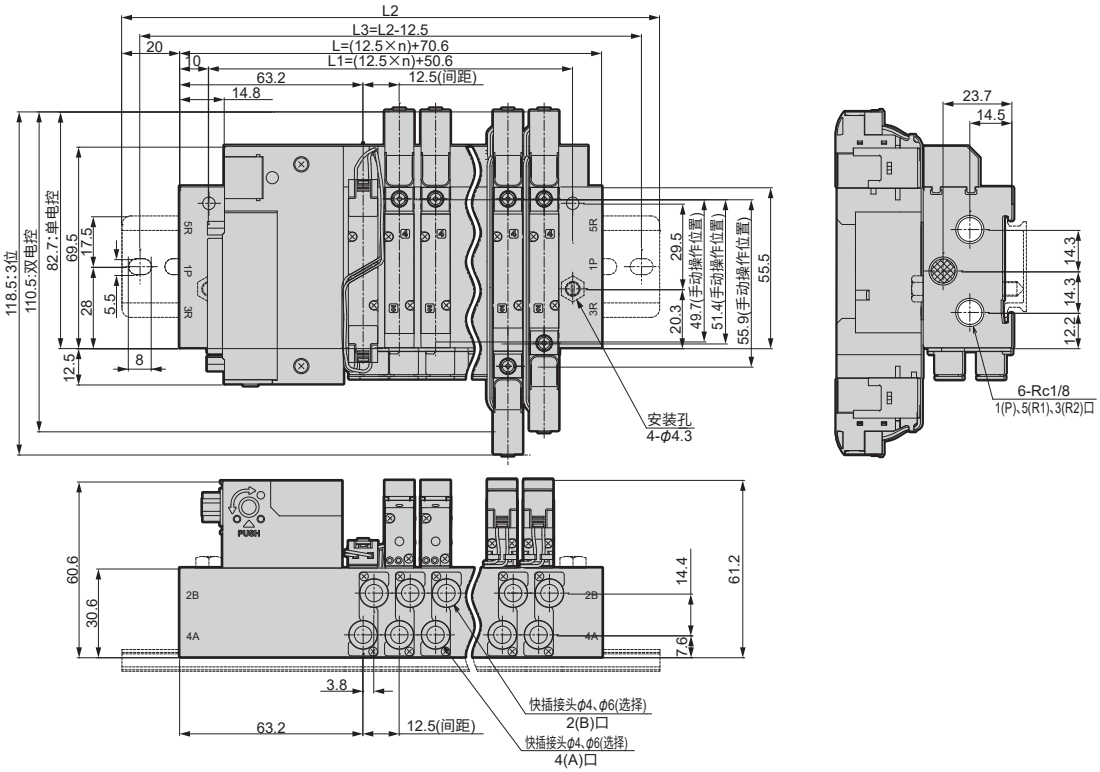

● 省配线　右侧型(T30R・T52R・T53R)

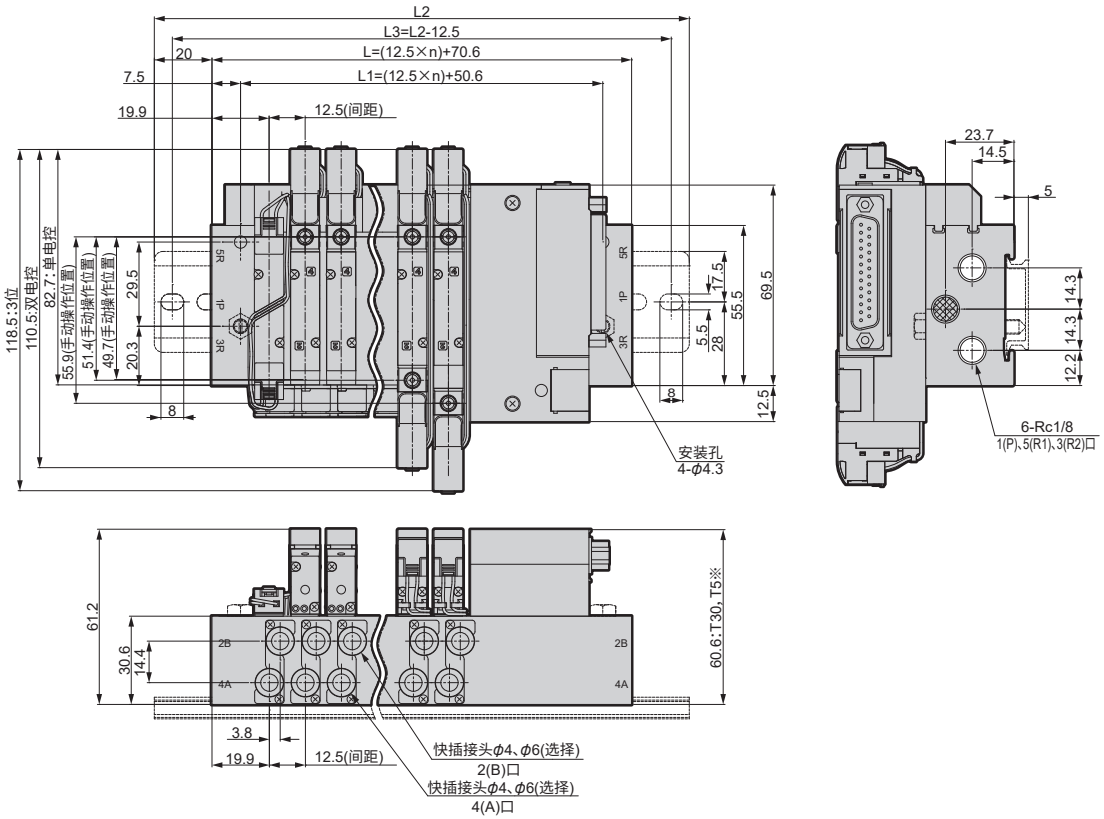

连数	2	3	4	5	6	7	8	9	10	11	12	13	14	15	16	17	18	19	20
L	95.6	108.1	120.6	133.1	145.6	158.1	170.6	183.1	195.6	208.1	220.6	233.1	245.6	258.1	270.6	283.1	295.6	308.1	320.6
L1	75.6	88.1	100.6	113.1	125.6	138.1	150.6	163.1	175.6	188.1	200.6	213.1	225.6	238.1	250.6	263.1	275.6	288.1	300.6
L2	137.5	150.0	162.5	175.0	187.5	200.0	212.5	225.0	237.5	250.0	262.5	275.0	287.5	300.0	312.5				
L3	125.0	137.5	150.0	162.5	175.0	187.5	200.0	212.5	225.0	237.5	250.0	262.5	275.0	287.5	300.0				

外形尺寸图

M4RE2

※ 本图所示为T53。电装模块的详细尺寸请参阅第47页。

● 省配线　左侧型(T30・T52・T53)

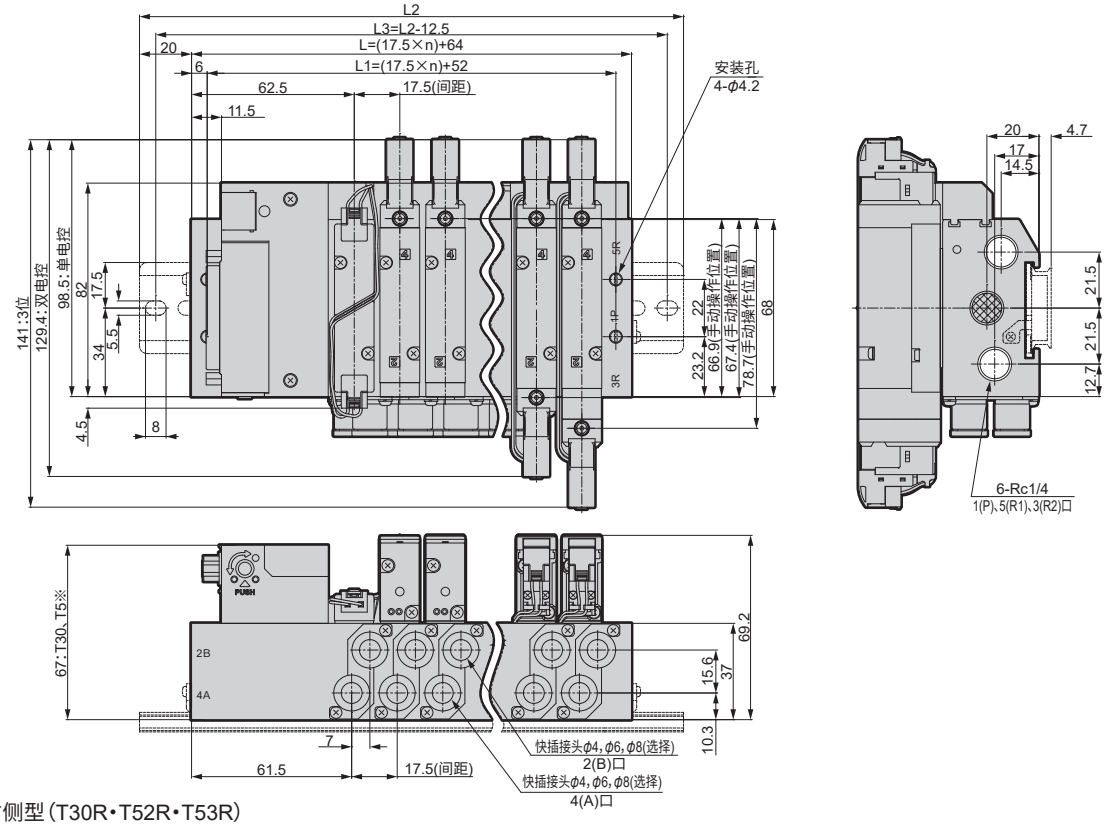

● 省配线　右侧型(T30R・T52R・T53R)

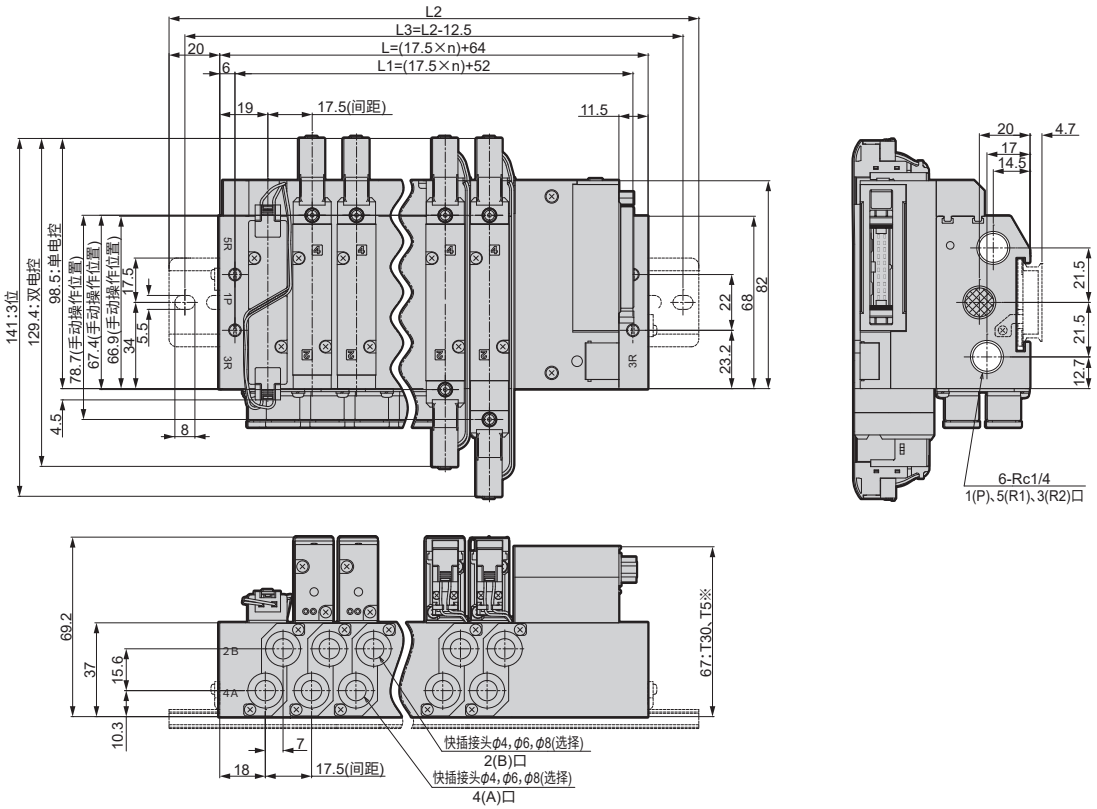

连数	2	3	4	5	6	7	8	9	10	11	12	13	14	15	16	17	18	19	20
L	99.0	116.5	134.0	151.5	169.0	186.5	204.0	221.5	239.0	256.5	274.0	291.5	309.0	326.5	344.0	361.5	379.0	396.5	414.0
L1	87.0	104.5	122.0	139.5	157.0	174.5	192.0	209.5	227.0	244.5	262.0	279.5	297.0	314.5	332.0	349.5	367.0	384.5	402.0
L2	150.0	162.5	175.0	200.0	212.5	237.5	250.0	262.5	287.5	300.0	325.0	337.5	350.0	375.0	387.5				
L3	137.5	150.0	162.5	187.5	200.0	225.0	237.5	250.0	275.0	287.5	312.5	325.0	337.5	362.5	375.0				

外形尺寸图

M4RE3

※ 本图所示为T53。电装模块的详细尺寸请参阅第47页。

● 省配线　左侧型(T30・T52・T53)

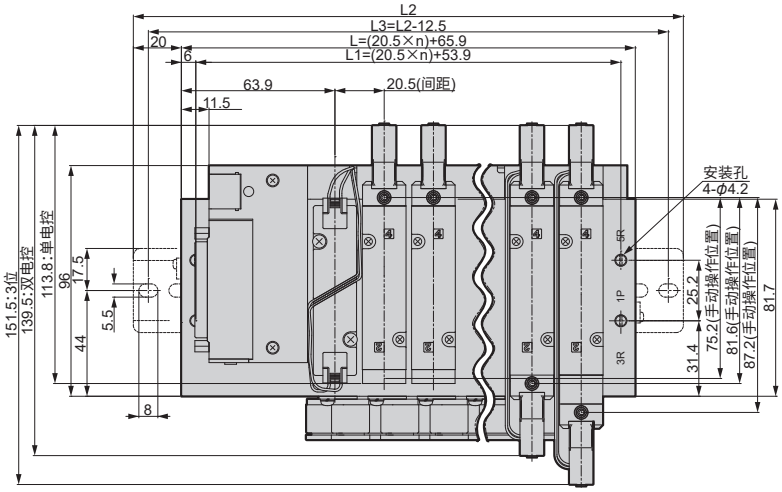

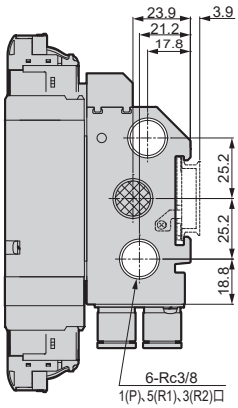

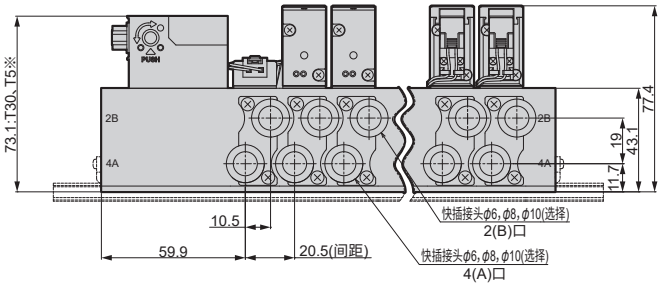

● 省配线　右侧型(T30R・T52R・T53R)

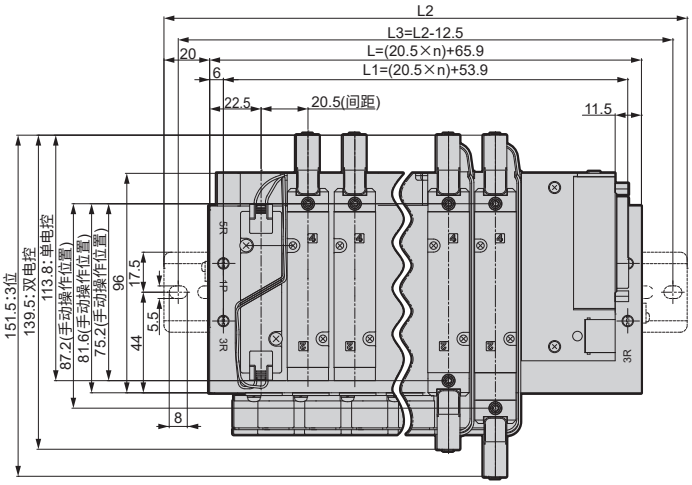

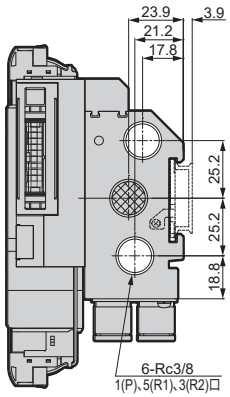

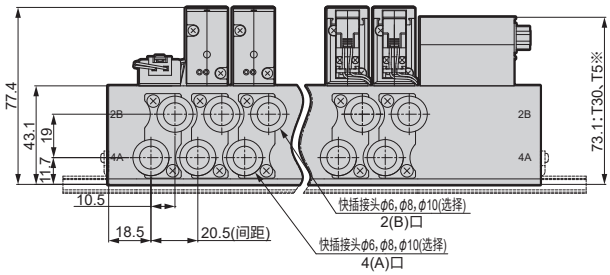

连数	2	3	4	5	6	7	8	9	10	11	12	13	14	15	16
L	106.9	127.4	147.9	168.4	188.9	209.4	229.9	250.4	270.9	291.4	311.9	332.4	352.9	373.4	393.9
L1	94.9	115.4	133.9	156.4	176.9	197.4	218.9	238.4	258.9	279.4	299.9	320.4	340.9	361.4	381.9
L2	150.0	175.0	200.0	212.5	237.5	250.0	275.0	300.0	312.5	337.5	362.5	375.0	400.0	412.5	437.5
L3	137.5	162.5	187.5	200.0	225.0	237.5	262.5	287.5	300.0	325.0	350.0	362.5	387.5	400.0	425.0

电装模块部：外形尺寸图

● D-Sub接插件
T30

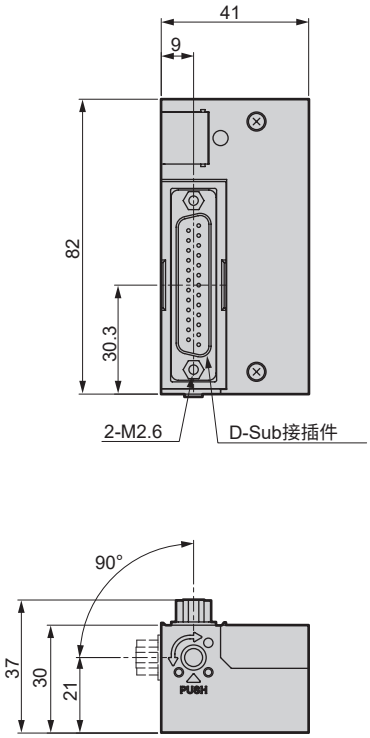

● 10 针扁平电缆接插件（无电源端子）
T52

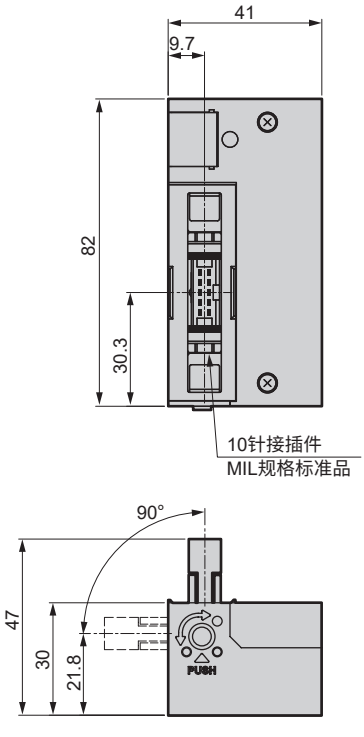

● 26 针扁平电缆接插件（无电源端子）
T53

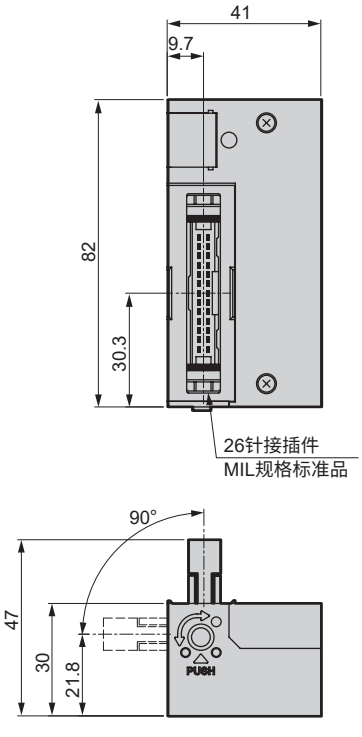

外形尺寸图

M4RE1
直管型接头

● ϕ4 (C4)

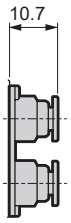

● ϕ6 (C6)

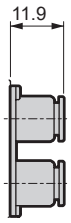

M4RE3
直管型接头

● ϕ6 (C6)

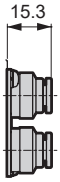

● ϕ8 (C8)

● ϕ10 (C10)

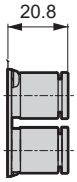

M4RE2
直管型接头

● ϕ4 (C4)

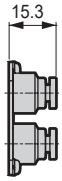

● ϕ6 (C6)

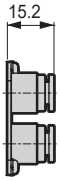

● ϕ8 (C8)

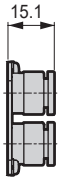

快插接头

单侧直管

●GWS□-□/K

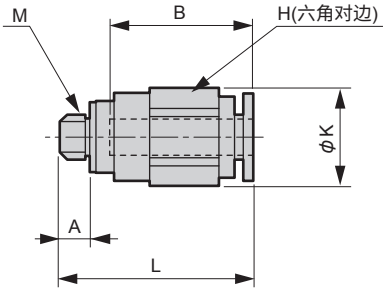

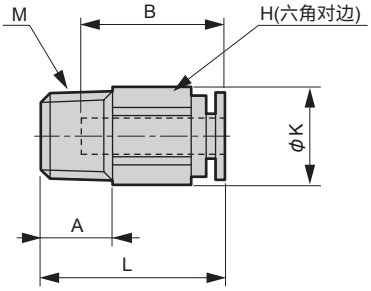

M5型

型号	适用管外径φ	M	H	K	L	A	B	最小孔径	有效截面积 mm²
GWS 4-M5/K	4	M5×0.8	10	11	21.5	3.4	16	2.5	4
GWS 4- 6/K		R1/8	10	11	20.5	8	16	2.5	4
GWS 4- 8/K		R1/4	14	15.8	19.5	11	16	2.5	4
GWS 6-M5/K	6	M5×0.8	12	13.5	23	3.4	17.5	2.5	4.4
GWS 6- 6/K		R1/8	12	13.5	23	8	17.5	4	10.3
GWS 6- 8/K		R1/4	14	15.8	23.5	11	17.5	4	10.3
GWS 8- 6/K	8	R1/8	14	15.8	28	8	19	5	17.5
GWS 8- 8/K		R1/4	14	15.8	27	11	19	6	22.4
GWS10- 8/K	10	R1/4	17	19.1	32.5	11	21.5	8	30.5

单侧直管(圆形)

●GWS□-□-S/K

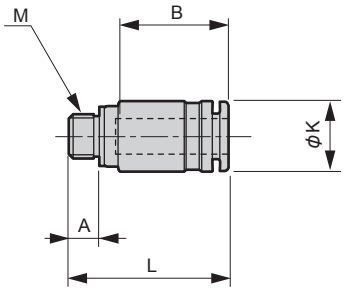

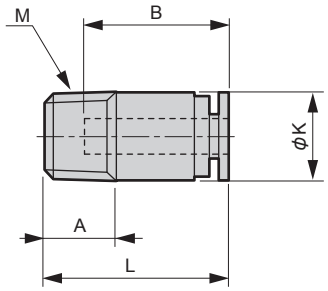

M5型

型号	适用管外径φ	M	K	L	A	B	最小孔径	有效截面积 mm²
GWS 4-M5-S/K	4	M5×0.8	7.9	17.9	3.4	12.9	2	2.7
GWS 4- 6-S/K		R1/8	9.8	20.5	8	16	2.5	4.1
GWS 6-M5-S/K	6	M5×0.8	9.9	19.2	3.4	14.2	2.5	4.4
GWS 6- 6-S/K		R1/8	11.8	23	8	17.5	4	10.6
GWS 6- 8-S/K		R1/4	13.8	23	11	17.5	4	10.6
GWS 8- 6-S/K	8	R1/8	14	28	8	19	5	20.4
GWS 8- 8-S/K		R1/4	14	27	11	19	6	22
GWS10- 8-S/K	10	R1/4	17.5	28.5	11	21.5	6	26.3

消音器

型号表示方法及外形尺寸图

SLW - 8 S

Ⓐ配管口径	
6	R1/8
8	R1/4

●SLW-□S

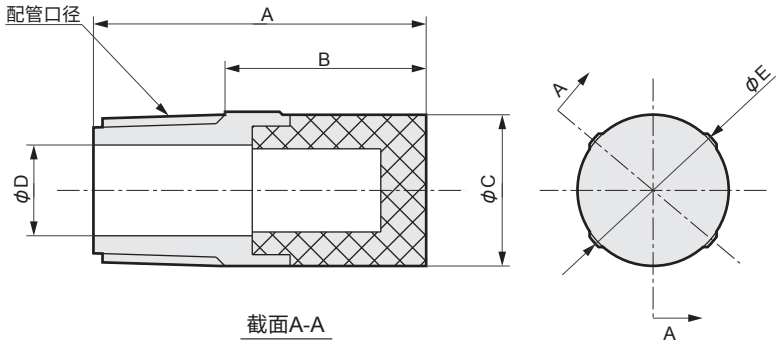

型号	配管口径	A	B	C	D	E
SLW-6S	R1/8	22	13.3	10.5	6	10.5
SLW-8S	R1/4	28	19	14.8	9	15.4

SLW - 6 A

Ⓐ配管口径	
6	R1/8
8	R1/4
10	R3/8

●SLW-□A

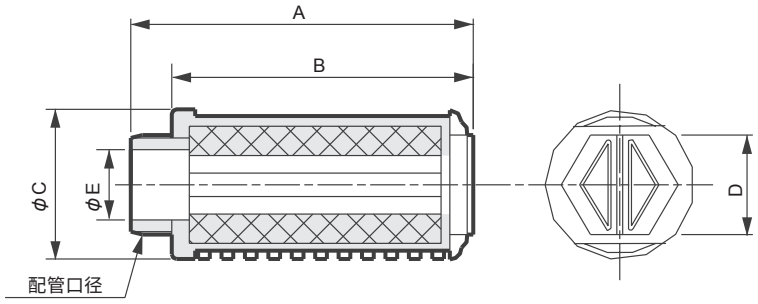

型号	配管口径	A	B	C	D	E
SLW-6A	R1/8	34	28	16.5	10	7
SLW-8A	R1/4	44.5	36	20	13	8.5
SLW-10A	R3/8	58.5	48.5	25.5	17	12

●SL-M5

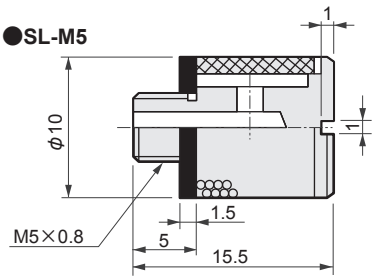

●SLM-M5

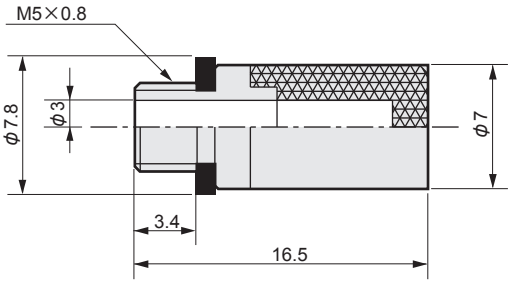

M4R$^{D}_{E}$1集成规格书

发 行 日 期

贵公司名

贵公司经办人

订单号

● 经办人　　● 数量　　套　　● 交货期　　月　　日

单据号	订单编号

● 集成型号

M4R$^{D}_{E}$1 □ 0- □ - □ □ - □ - □

切换位置区分　配管口径　电线连接　选择项　连数　电压

电磁阀型号	接头GSX/CX A	接头GSX/CX B	阀安装位置 1	2	3	4	5	6	7	8	9	10	11	12	13	14	15	16	17	18	19	20	21	22	23	24	使用数量
4R □ 1 □ 9- □																											
4R □ 1 □ 9- □																											
4R □ 1 □ 9- □																											
4R □ 1 □ 9- □																											
4R □ 1 □ 9- □																											
遮蔽板 4R1-MPC- □																											

安装导轨	L_2= □ ※请填入12.5的整数倍值。	附带部件	盲栓				螺堵		消音器			
			GWP4-B		GWP6-B		4R1-M5P		SLW-6S		SLW-6A	
			带D-Sub接插件的电缆		4R-CABLE-D0□-□		快插接头拔管器（标准附带） □无需（打钩）					

● 注：M4RD型时，接头选择GSX；M4RE型时，接头选择CX。

M4R$^{D}_{E}$2集成规格书

发 行 日 期

贵公司名

贵公司经办人

订单号

● 经办人　　● 数量　　套　　● 交货期　　月　　日

单据号	订单编号

● 集成型号

M4R$^{D}_{E}$2 □ 0- □ - □ □ - □ - □

切换位置区分　配管口径　电线连接　选择项　连数　电压

电磁阀型号	接头GSX/CX A	接头GSX/CX B	阀安装位置 1	2	3	4	5	6	7	8	9	10	11	12	13	14	15	16	17	18	19	20	21	22	23	24	使用数量
4R □ 2 □ 9- □																											
4R □ 2 □ 9- □																											
4R □ 2 □ 9- □																											
4R □ 2 □ 9- □																											
4R □ 2 □ 9- □																											
遮蔽板 4R2-MPC- □																											

安装导轨	L_2= □ ※请填入12.5的整数倍值。	附带部件	盲栓						螺堵		消音器			
			GWP4-B		GWP6-B		GWP8-B		4R2-06P		SLW-8S		SLW-8A	
			带D-Sub接插件的电缆		4R-CABLE-D0□-□				快插接头拔管器(标准附带) □无需(打钩)					

● 注：M4RD型时，接头选择GSX；M4RE型时，接头选择CX。

M4R$^{D}_{E}$3集成规格书

发 行 日 期

贵公司名

贵公司经办人

订单号

● 经办人　　● 数量　　套　　● 交货期　　月　　日

单据号	订单编号

● 集成型号

M4R$^{D}_{E}$3 □ 0- □ - □ □ - □ - □

切换位置区分　配管口径　电线连接　选择项　连数　电压

电磁阀型号	接头GSX/CX A	接头GSX/CX B	阀安装位置 1	2	3	4	5	6	7	8	9	10	11	12	13	14	15	16	17	18	19	20	21	22	23	24	使用数量
4R □ 3 □ 9- □																											
4R □ 3 □ 9- □																											
4R □ 3 □ 9- □																											
4R □ 3 □ 9- □																											
4R □ 3 □ 9- □																											
遮蔽板 4R3-MPC- □																											

安装导轨	L_2= □ ※请填入12.5的整数倍值。	附带部件	盲栓							螺堵		消音器			
			GWP6-B		GWP8-B		GWP10-B			4R3-08P		SLW-10A		SLW-10L	
			带D-Sub接插件的电缆		4R-CABLE-D0□-□					快插接头拔管器(标准附带) □无需(打钩)					

● 注：M4RD型时，接头选择GSX；M4RE型时，接头选择CX。

M4R$^{D}_{E}$1-T3集成规格书

发 行 日 期

贵公司名

贵公司经办人

订单号

● 经办人　　● 数量　　套　　● 交货期　　月　　日

单据号	订单编号

● 集成型号

M 4 R$^{D}_{E}$1 □ 0- □ - □ □ □ □ - □ - □

电磁阀种类　切换位置区分　配管口径　省配线连接　端子接插件针脚排列方式　选择项　安装类型　连数　电压

电磁阀型号	接头GSX/CX A	接头GSX/CX B	阀安装位置 1	2	3	4	5	6	7	8	9	10	11	12	13	14	15	16	17	18	19	20	21	22	23	24	使用数量
4R □ 1 □ 9- □																											
4R □ 1 □ 9- □																											
4R □ 1 □ 9- □																											
4R □ 1 □ 9- □																											
4R □ 1 □ 9- □																											
遮蔽板 4R1-MPC- □																											

安装导轨	L_2= □ ※请填入12.5的整数倍值。	附带部件	盲栓		螺堵		消音器	
			GWP4-B	GWP6-B	4R1-M5P		SLW-6S	SLW-6A
			带D-Sub接插件的电缆	4R-CABLE-D0□-□	快插接头拔管器(标准附带) □无需(打钩)			

● 配线规格书(标准配线、双配线时不需要。指定配线顺序、增设电缆时请记载。)

接插件针脚No. T30/T30R	设置位置 1	2	3	4	5	6	7	8	9	10	11	12	13	14	15	16	17	18	19	20	21	22	23	24
1																								
14																								
2																								
15																								
3																								
16																								
4																								
17																								
5																								
18																								
6																								
19																								
7																								
20																								
8																								
21																								
9																								
22																								
10																								
23																								
11																								
24																								
12																								
25																								
13 (COM)																								

M4R$^{D}_{E}$2-T3集成规格书

发 行 日 期

贵公司名

贵公司经办人

订单号

● 经办人　　● 数量　　套　　● 交货期　　月　　日

单据号	订单编号

● 集成型号

M 4 R $^{D}_{E}$ 2 □ 0- □ - □ □ □ □ - □ - □

电磁阀种类　切换位置区分　配管口径　省配线连接　端子接插件针脚排列方式　选择项　安装类型　连数　电压

电磁阀型号	接头GSX/CX		阀安装位置																							使用数量
	A	B	1	2	3	4	5	6	7	8	9	10	11	12	13	14	15	16	17	18	19	20	21	22	23	24	
4R □ 2 □ 9- □																											
4R □ 2 □ 9- □																											
4R □ 2 □ 9- □																											
4R □ 2 □ 9- □																											
4R □ 2 □ 9- □																											
遮蔽板 4R2-MPC- □																											

安装导轨	L_2= □ ※请填入12.5的整数倍值。	附带部件	盲栓						螺堵		消音器			
			GWP4-B		GWP6-B		GWP8-B		4R2-06P		SLW-8S		SLW-8A	
			带D-Sub接插件的电缆		4R-CABLE-D0□-□									

● 配线规格书（标准配线、双配线时不需要。指定配线顺序、增设电缆时请记载。）

接插件针脚No.	设置位置																							
T30/T30R	1	2	3	4	5	6	7	8	9	10	11	12	13	14	15	16	17	18	19	20	21	22	23	24
1																								
14																								
2																								
15																								
3																								
16																								
4																								
17																								
5																								
18																								
6																								
19																								
7																								
20																								
8																								
21																								
9																								
22																								
10																								
23																								
11																								
24																								
12																								
25																								
13 （COM）																								

M4R$^{D}_{E}$3-T3集成规格书

发 行 日 期

贵公司名

贵公司经办人

订单号

● 经办人　　● 数量　　套　　● 交货期　　月　　日

单据号	订单编号

● 集成型号

M 4 R$^{D}_{E}$3 □ 0- □ - □ □ □ □ - □ - □

电磁阀种类　切换位置区分　配管口径　省配线连接　端子接插件针脚排列方式　选择项　安装类型　连数　电压

电磁阀型号	接头GSX/CX A	接头GSX/CX B	阀安装位置 1	2	3	4	5	6	7	8	9	10	11	12	13	14	15	16	17	18	19	20	21	22	23	24	使用数量
4R □ 3 □ 9- □																											
4R □ 3 □ 9- □																											
4R □ 3 □ 9- □																											
4R □ 3 □ 9- □																											
4R □ 3 □ 9- □																											
遮蔽板 4R3-MPC- □																											

安装导轨	L_2= □ ※请填入12.5的整数倍值。	附带部件	盲栓						螺堵		消音器			
			GWP6-B		GWP8-B		GWP10-B		4R3-08P		SLW-10A		SLW-10L	
			带D-Sub接插件的电缆		4R-CABLE-D0□-□									

● 配线规格书(标准配线、双配线时不需要。指定配线顺序、增设电缆时请记载。)

接插件针脚No. T30/T30R	设置位置 1	2	3	4	5	6	7	8	9	10	11	12	13	14	15	16	17	18	19	20	21	22	23	24
1																								
14																								
2																								
15																								
3																								
16																								
4																								
17																								
5																								
18																								
6																								
19																								
7																								
20																								
8																								
21																								
9																								
22																								
10																								
23																								
11																								
24																								
12																								
25																								
13 (COM)																								

M4R DE1-T5集成规格书

发 行 日 期

贵公司名

贵公司经办人

订单号

● 经办人　　● 数量　　套　　● 交货期　　月　　日

单据号	订单编号

● 集成型号

M 4 R DE 1 □ 0- □ - □ □ □ □ - □ - □

电磁阀种类　切换位置区分　配管口径　省配线连接　端子接插件针脚排列方式　选择项　安装类型　连数　电压

电磁阀型号	接头GSX/CX A	接头GSX/CX B	阀安装位置 1	2	3	4	5	6	7	8	9	10	11	12	13	14	15	16	17	18	19	20	21	22	23	24	使用数量
4R □ 1 □ 9- □																											
4R □ 1 □ 9- □																											
4R □ 1 □ 9- □																											
4R □ 1 □ 9- □																											
4R □ 1 □ 9- □																											
遮蔽板 4R1-MPC- □																											

安装导轨	L_2= □ ※请填入12.5的整数倍值。	附带部件	盲栓				螺堵		消音器			
			GWP4-B		GWP6-B		4R1-M5P		SLW-6S		SLW-6A	
			快插接头拔管器(标准附带)□无需(打钩)									

● 配线规格书(标准配线、双配线时不需要。指定配线顺序、增设电缆时请记载。)

接插件针脚No. T52/T52R	T53/T53R	设置位置 1	2	3	4	5	6	7	8	9	10	11	12	13	14	15	16	17	18	19	20	21	22	23	24
1	1																								
2	2																								
3	3																								
4	4																								
5	5																								
6	6																								
7	7																								
8	8																								
9 COM	9																								
10 COM	10																								
	11																								
	12																								
	13																								
	14																								
	15																								
	16																								
	17																								
	18																								
	19																								
	20																								
	21																								
	22																								
	23																								
	24																								
	25 COM																								
	26 COM																								

M4R$^{D}_{E}$2-T5集成规格书

发 行 日 期

贵公司名

贵公司经办人

订单号

● 经办人　　● 数量　　套　　● 交货期　　月　　日

单据号	订单编号

● 集成型号

M 4 R$^{D}_{E}$2 □ 0- □ - □ □ □ □ - □ - □

电磁阀种类　切换位置区分　配管口径　省配线连接　端子接插件针脚排列方式　选择项　安装类型　连数　电压

电磁阀型号	接头GSX/CX A	接头GSX/CX B	阀安装位置 1	2	3	4	5	6	7	8	9	10	11	12	13	14	15	16	17	18	19	20	21	22	23	24	使用数量
4R □ 2 □ 9- □																											
4R □ 2 □ 9- □																											
4R □ 2 □ 9- □																											
4R □ 2 □ 9- □																											
4R □ 2 □ 9- □																											
遮蔽板 4R2-MPC- □																											

安装导轨	L_2= □ ※请填入12.5的整数倍值。	附带部件	盲栓						螺堵		消音器			
			GWP4-B		GWP6-B		GWP8-B		4R2-06P		SLW-8S		SLW-8A	

● 配线规格书(标准配线、双配线时不需要。指定配线顺序、增设电缆时请记载)

接插件针脚No. T52/T52R	T53/T53R	设置位置 1	2	3	4	5	6	7	8	9	10	11	12	13	14	15	16	17	18	19	20	21	22	23	24
1	1																								
2	2																								
3	3																								
4	4																								
5	5																								
6	6																								
7	7																								
8	8																								
9 COM	9																								
10 COM	10																								
	11																								
	12																								
	13																								
	14																								
	15																								
	16																								
	17																								
	18																								
	19																								
	20																								
	21																								
	22																								
	23																								
	24																								
	25 COM																								
	26 COM																								

M4R$^{D}_{E}$3-T5集成规格书

发 行 日 期

贵公司名

贵公司经办人

订单号

● 经办人　　● 数量　　套　　● 交货期　　月　　日

单据号	订单编号

● 集成型号

M 4 R $^{D}_{E}$ 3 ☐ 0- ☐ - ☐ ☐ ☐ ☐ - ☐ - ☐

电磁阀种类　切换位置区分　配管口径　省配线连接　端子接插件针脚排列方式　选择项　安装类型　连数　电压

电磁阀型号	接头GSX/CX A	接头GSX/CX B	阀安装位置 1	2	3	4	5	6	7	8	9	10	11	12	13	14	15	16	17	18	19	20	21	22	23	24	使用数量
4R ☐ 3 ☐ 9- ☐																											
4R ☐ 3 ☐ 9- ☐																											
4R ☐ 3 ☐ 9- ☐																											
4R ☐ 3 ☐ 9- ☐																											
4R ☐ 3 ☐ 9- ☐																											
遮蔽板 4R3-MPC- ☐																											

安装导轨	L_2= ☐ ※请填入12.5的整数倍值。	附带部件	盲栓						螺堵		消音器			
			GWP6-B		GWP8-B		GWP10-B		4R3-08P		SLW-10A		SLW-10L	

●配线规格书(标准配线、双配线时不需要。指定配线顺序、增设电缆时请记载。)

接插件针脚No. T52/T52R	接插件针脚No. T53/T53R	设置位置 1	2	3	4	5	6	7	8	9	10	11	12	13	14	15	16	17	18	19	20	21	22	23	24
1	1																								
2	2																								
3	3																								
4	4																								
5	5																								
6	6																								
7	7																								
8	8																								
9 COM	9																								
10 COM	10																								
	11																								
	12																								
	13																								
	14																								
	15																								
	16																								
	17																								
	18																								
	19																								
	20																								
	21																								
	22																								
	23																								
	24																								
	25 COM																								
	26 COM																								

D-Sub接插件型：配线方式T30

关于T30接插件

用于配线方式T30的接插件一般称为D-Sub接插件，广泛用于FA设备，OA设备。特别是25P型也是作为电脑通信功能而采用的RS232C规格的指定接插件。另外，集成连数将配管口朝自己，从左依次设定。

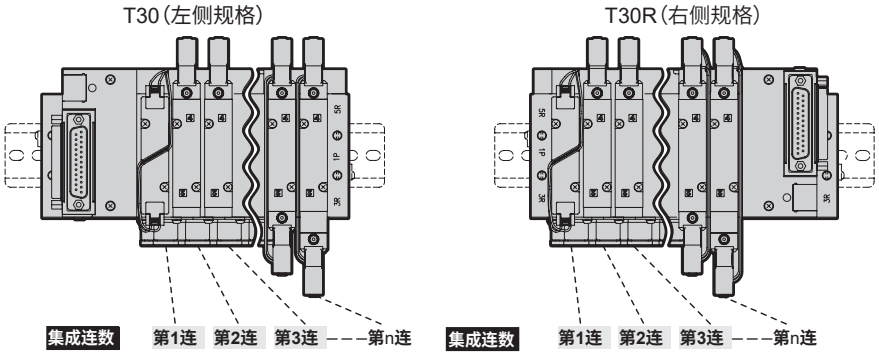

接插件型T30的注意事项

① PLC输出单元的信号排列与阀侧的信号排列必须一致。
② 使用电源为DC24V、DC12V专用。
③ 会因同时通电、电缆长度而产生电压降。请确认针对线圈的电压降在额定电压的10%以内。

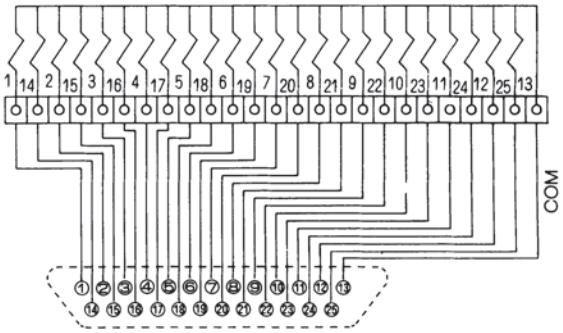

配线方式T30的接插件针脚排列（例）

※1: No.1a,1b,2a,2b…的数字表示为第1连、第2连，
字母a、b表明a侧线圈、b侧线圈。
集成最大连数因机种而异。
请确认各机种的规格。

接插件针脚 No.

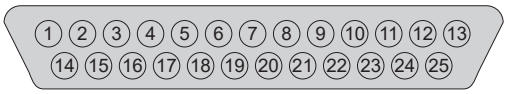

〈标准配线〉

● 仅限于单电控电磁阀时

针脚NO.	1	2	3	4	5	6	7	8	9	10	11	12	13
阀NO.	1a	3a	5a	7a	9a	11a	13a	15a	17a	19a	21a	23a	COM
针脚NO.	14	15	16	17	18	19	20	21	22	23	24	25	
阀NO.	2a	4a	6a	8a	10a	12a	14a	16a	18a	20a	22a	24a	

〈双配线〉

针脚NO.	1	2	3	4	5	6	7	8	9	10	11	12	13
阀NO.	1a	2a	3a	4a	5a	6a	7a	8a	9a	10a	11a	12a	COM
针脚NO.	14	15	16	17	18	19	20	21	22	23	24	25	
阀NO.	(空)	(空)	(空)	(空)	(空)	(空)	(空)	(空)	(空)	(空)	(空)	(空)	

● 仅限于双电控电磁阀时

针脚NO.	1	2	3	4	5	6	7	8	9	10	11	12	13
阀NO.	1a	2a	3a	4a	5a	6a	7a	8a	9a	10a	11a	12a	COM
针脚NO.	14	15	16	17	18	19	20	21	22	23	24	25	
阀NO.	1b	2b	3b	4b	5b	6b	7b	8b	9b	10b	11b	12b	

针脚NO.	1	2	3	4	5	6	7	8	9	10	11	12	13
阀NO.	1a	2a	3a	4a	5a	6a	7a	8a	9a	10a	11a	12a	COM
针脚NO.	14	15	16	17	18	19	20	21	22	23	24	25	
阀NO.	1b	2b	3b	4b	5b	6b	7b	8b	9b	10b	11b	12b	

● 混合型（单电控、双电控混装）时

针脚NO.	1	2	3	4	5	6	7	8	9	10	11	12	13
阀NO.	1a	3a	4a	5a	7a	8a	10a	11b	12b	14a	15b	17a	COM
针脚NO.	14	15	16	17	18	19	20	21	22	23	24	25	
阀NO.	2a	3b	4b	6a	7b	9a	11a	12a	13a	15a	16a	17b	

针脚NO.	1	2	3	4	5	6	7	8	9	10	11	12	13
阀NO.	1a	2a	3a	4a	5a	6a	7a	8a	9a	10a	11a	12a	COM
针脚NO.	14	15	16	17	18	19	20	21	22	23	24	25	
阀NO.	(空)	(空)	3b	4b	(空)	(空)	7b	(空)	(空)	(空)	11b	12b	

扁平电缆接插件型：配线方式 T52

关于T52接插件

用于配线方式T52的插件型以MIL规格(MIL-C-83503)为准。
扁平电缆采用压接方式，配线作业方便。
针脚号的命名方式因不同的PLC厂商而异，但功能的配置相同。
请以接插件与下表的三角形符号(▼)为标准，进行排列。
堵头、插座都以三角形符号(▼)为标准。
另外，集成连数将b侧线圈侧(单电控为盖侧)放在近前，从左依次设定。

接插件型(T52)的注意事项

①PLC输出单元的信号排列与阀侧的信号排列必须一致。
②使用电源为DC24V、DC12V专用。
③T52型通过一般输出单元进行驱动。
④如果将输出单元与本集成连接，不仅会对上述元件，也会对周边元件造成严重故障，请勿连接。请务必将输出单元与本集成连接。
⑤会因同时通电、电缆长度而发生电压降。请确认针对线圈的电压降在额定电压的10%以内。

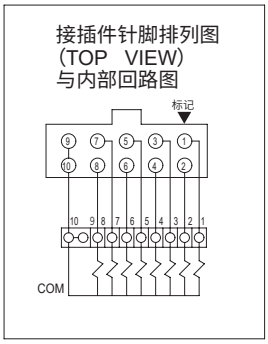

T52(左侧规格)

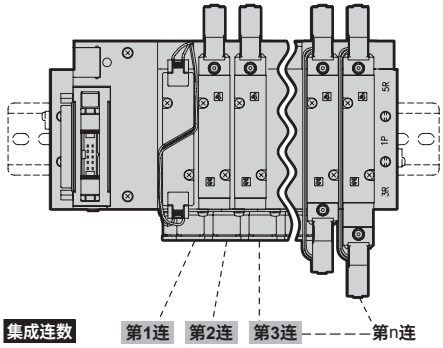

T52R(右侧规格)

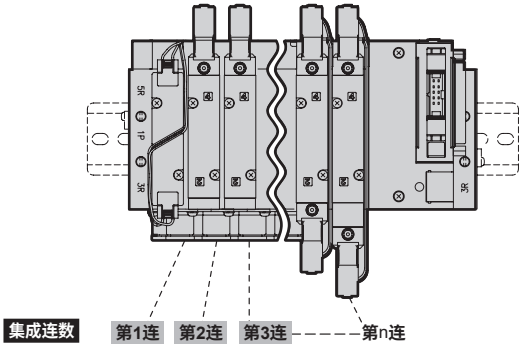

配线方式T52的接插件针脚排列(例)

※：阀No.1a,1b,2a,2b…的数字表示为第1连、第2连，
字母a、b表明a侧线圈、b侧线圈。
集成最大连数因机种而异。
请确认各机种的规格。

接插件针脚 No.

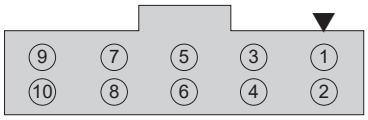

〈标准配线〉

● 仅限于单电控电磁阀时

针脚NO.	9	7	5	3	1
阀NO.	COM	7a	5a	3a	1a
针脚NO.	10	8	6	4	2
阀NO.	COM	8a	6a	4a	2a

● 仅限于双电控电磁阀时

针脚NO.	9	7	5	3	1
阀NO.	COM	4a	3a	2a	1a
针脚NO.	10	8	6	4	2
阀NO.	COM	4b	3b	2b	1b

● 混合型(单电控、双电控混装)时

针脚NO.	9	7	5	3	1
阀NO.	COM	5b	4b	3a	1a
针脚NO.	10	8	6	4	2
阀NO.	COM	6a	5a	4a	2a

〈双配线〉

针脚NO.	9	7	5	3	1
阀NO.	COM	4a	3a	2a	1a
针脚NO.	10	8	6	4	2
阀NO.	COM	(空)	(空)	(空)	(空)

针脚NO.	9	7	5	3	1
阀NO.	COM	4a	3a	2a	1a
针脚NO.	10	8	6	4	2
阀NO.	COM	4b	3b	2b	1b

针脚NO.	9	7	5	3	1
阀NO.	COM	4a	3a	2a	1a
针脚NO.	10	8	6	4	2
阀NO.	COM	4b	(空)	(空)	(空)

扁平电缆接插件型：配线方式T53

关于T53接插件

用于接线方式T53的接插件以MIL规格(MIL-C-83503)为准。
扁平电缆采用压接方式，配线作业方便。
针脚号的命名方式因不同的PLC厂商而异，但功能的配置相同。
请以接插件与下表的三角形符号(▼)为标准，进行排列。
堵头、插座都以三角形符号(▼)为标准。
另外，集成连数将b侧线圈侧(单电控为盖侧)放在近前，从左依次设定。

接插件型(T53)的注意事项

①PLC输出单元的信号排列与阀侧的信号排列必须一致。
②使用电源为DC24V、DC12V专用。
③T53型通过一般输出单元进行驱动。
④如果将输出单元与本集成连接，不仅会对上述元件，也会对周边元件造成严重故障，请勿连接。请务必将输出单元与本集成连接。
⑤会因同时通电、电缆长度而发生电压降。请确认针对线圈的电压降在额定电压的10%以内。

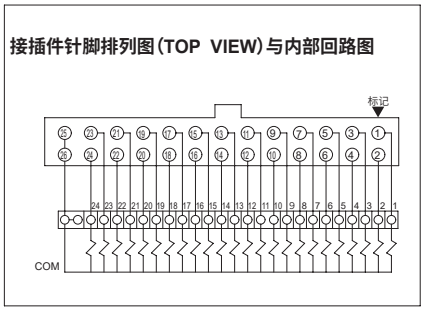

T53(左侧规格)

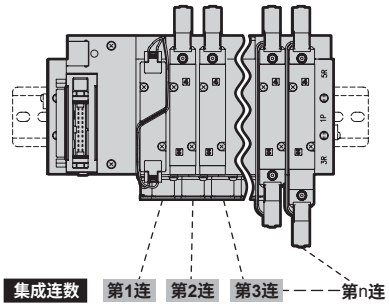

T53R(右侧规格)

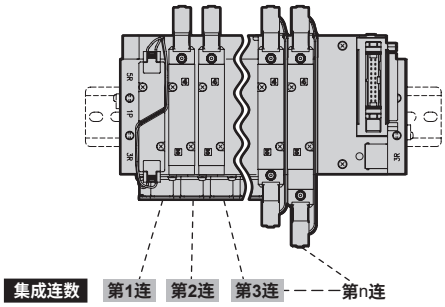

配线方式T53的接插件针脚排列(例)

※：阀No.1a,1b,2a,2b…的数字表示为第1连、第2连，字母a、b表明a侧线圈、b侧线圈。
集成最大连数因机种而异。
请确认各机种的规格。

接插件针脚 No.

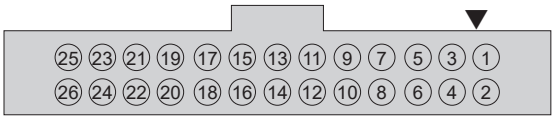

〈标准配线〉

● 单电控电磁阀时

针脚NO.	25	23	21	19	17	15	13	11	9	7	5	3	1
阀NO.	COM	23a	21a	19a	17a	15a	13a	11a	9a	7a	5a	3a	1a
针脚NO.	26	24	22	20	18	16	14	12	10	8	6	4	2
阀NO.	COM	24a	22a	20a	18a	16a	14a	12a	10a	8a	6a	4a	2a

● 仅限于双电控电磁阀时

针脚NO.	25	23	21	19	17	15	13	11	9	7	5	3	1
阀NO.	COM	12a	11a	10a	9a	8a	7a	6a	5a	4a	3a	2a	1a
针脚NO.	26	24	22	20	18	16	14	12	10	8	6	4	2
阀NO.	COM	12b	11b	10b	9b	8b	7b	6b	5b	4b	3b	2b	1b

● 混合型(单电控、双电控混装)时

针脚NO.	25	23	21	19	17	15	13	11	9	7	5	3	1
阀NO.	COM	16a	15a	14a	12a	10a	9a	8a	7a	5b	4b	3a	1a
针脚NO.	26	24	22	20	18	16	14	12	10	8	6	4	2
阀NO.	COM	16b	15b	14b	13a	11a	9b	8b	7b	6a	5a	4a	2a

〈双配线〉

针脚NO.	25	23	21	19	17	15	13	11	9	7	5	3	1
阀NO.	COM	12a	11a	10a	9a	8a	7a	6a	5a	4a	3a	2a	1a
针脚NO.	26	24	22	20	18	16	14	12	10	8	6	4	2
阀NO.	COM	(空)	(空)	(空)	(空)	(空)	(空)	(空)	(空)	(空)	(空)	(空)	(空)

针脚NO.	25	23	21	19	17	15	13	11	9	7	5	3	1
阀NO.	COM	12a	11a	10a	9a	8a	7a	6a	5a	4a	3a	2a	1a
针脚NO.	26	24	22	20	18	16	14	12	10	8	6	4	2
阀NO.	COM	12b	11b	10b	9b	8b	7b	6b	5b	4b	3b	2b	1b

针脚NO.	25	23	21	19	17	15	13	11	9	7	5	3	1
阀NO.	COM	12a	11a	10a	9a	8a	7a	6a	5a	4a	3a	2a	1a
针脚NO.	26	24	22	20	18	16	14	12	10	8	6	4	2
阀NO.	COM	(空)	(空)	(空)	9b	8b	7b	(空)	5b	4b	(空)	(空)	(空)

为了安全地使用本产品

使用前请务必阅读。

使用本公司的产品来设计并生产设备时，客户有义务检查并确认能保证设备的机械机构及空压控制回路或流体控制回路以及通过对它们进行电气控制而运转的整个系统的安全性，并在此基础上生产安全的设备。
为了安全地使用本公司的产品，产品的正确选择和使用、操作处理以及适当的维护保养管理都非常重要。
为了确保设备的安全性，请务必遵守警告、注意事项。
另外，请在检查并确认可保证设备安全性的基础上生产安全的设备。

警告

1 本产品是作为普通工业机械用装置、部件而设计、生产的。
因此，必须由具有足够知识和经验的人员进行操作使用。

2 请务必在产品规格允许范围内使用。
请勿在产品规定的范围外使用。此外，请绝对不要对产品进行改造或再加工。
另外，本产品的适用范围是作为普通工业机械用装置・部件使用，而在室外(除了室外规格制品)使用，以及在如下所示条件或环境的使用不属于其适用范围。
(但是，在使用前与我司进行了咨询并充分了解本公司产品规格要求时，则可以使用，但请提前采取必要的安全措施，在万一发生故障时也可避免危险。)
❶用于与核能・铁路・航空・船舶・车辆・医疗器械、饮料・食品等直接接触的设备或用途、以及娱乐设施・紧急断路・冲压机械・制动回路・安全措施等对安全性有要求的用途。
❷用于可能对人身及财产造成重大影响，尤其对安全有较高要求的用途。

3 关于与装置设计、管理相关的安全性方面，请务必遵守行业标准、法规等。
ISO4414、JIS B 8370(气动系统及其元件的一般规则以及安全要求事项)
JFPS2008(气缸的选型及使用指南)
高压气体安全法、劳动安全卫生法及其他安全准则、行业标准、法规等。

4 在确认安全之前，切勿操作本产品或拆卸配管、元件。
❶请在确认与本产品有关的所有系统安全的前提下，检查或维修机械装置。
❷停止运转后，仍有可能存在局部高温或充电部位，因此请小心操作。
❸检查或维修设备之前，请停止供给作为能源的空气及水，并切断相应设备的电源，排空系统内的压缩空气，检查是否有漏水漏电情况。
❹启动或重启配有气动元件的机械装置时，请确认防弹出处理等系统安全措施是否到位，并小心操作。

5 为防止发生事故，请遵守下页及之后的警告及注意事项。

■本手册的安全注意事项分为“危险”“、警告”“、注意”等级。

危险: (DANGER) 误操作时可能出现死亡或重伤等危险的情况，或发生危险时的紧迫性(紧急程度)较高的限定情况。

警告: (WARNING) 误操作时可能出现死亡或重伤等危险的情况。

注意: (CAUTION) 误操作时可能出现轻伤或财产损失的危险情况。

此外，在某些情况下，“注意”事项也可能造成严重后果。
任何等级的注意事项均为重要内容，请务必遵守。

保修

1 保修期
本产品的保修期为向贵公司指定场所交付后的1年内。

2 保修范围
在上述保修期内，如果发生明显由于本公司原因导致的故障，本公司将免费提供本产品的替代品、必要的更换用零部件或者由本公司工厂进行免费维修。但是，下列情况不在保修范围内。
①在不符合产品目录、规格书、使用说明书中所记载的条件、环境下使用时。
②超过耐久性(次数、距离、时间等)以及由于消耗品相关的事由导致故障时。
③故障的原因不在于本产品时。
④不按照产品本来的使用方法使用时。
⑤故障的原因是与本公司无关的改造或修理时。
⑥因交货当时现有技术无法预知的原因导致故障时。
⑦因自然灾害或人为等非本公司责任导致故障时。
另外，此处的保修只针对本产品本身，由于本产品的故障引发的其他损失，不在保修范围内。
注)关于耐久性及消耗品请咨询最近的本公司营业所。

3 确认适合性
请用户自行确认本产品是否适合用户使用的系统、元件、装置。

个别注意事项：先导式5通阀 4RD·E系列

设计・选型时

1. 浪涌吸收器

⚠注意

■“电磁阀带浪涌吸收器的目的是保护这个电磁阀的驱动用输出接点。不能期待其能对其它周边元件起到保护效果，或不受到浪涌的影响（破损、误动作）。另外，有时也会发生因为吸收其它元件的浪涌，导致烧毁等破损事故的情况。请注意以下几点。”

● 浪涌吸收器的作用是将达到数百伏的电磁阀浪涌电压限制到线圈工作能够承受的低电压水平。若使用的输出回路浪涌吸收不充分的话，有时会产生损坏或误动作。请事先根据所使用的电磁阀的浪涌电压限制水平、输出设备的耐压和回路构成，以及恢复延迟时间的长短，判断本产品是否可以使用。必要时，可进一步采取别的浪涌吸收对策。此外，4RD/E系列的带浪涌吸收器电磁阀OFF时所产生的反向电压浪涌请控制在下表的水平之内。

规格电压	OFF时的反向电压峰值
DC24V	约47V

● 输出元件采用NPN型时，在输出晶体管上可能会受到上表电压+电源电压的浪涌电压，因此请并联设置接点保护回路。

（输出晶体管保护电路　同时设置例1）

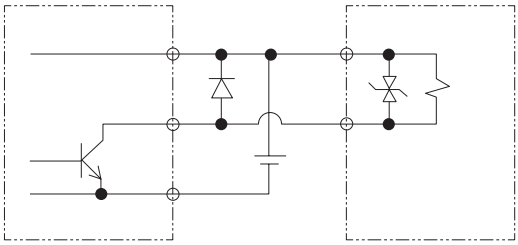

（输出晶体管保护电路　同时设置例2）

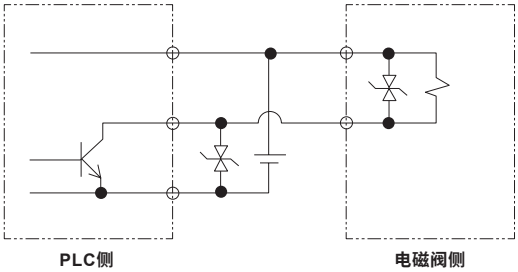

● 当电磁阀与其它元件并联时，电磁阀关闭时发生的反向电压浪涌会作用到那些元件上。即使在DC24V用带浪涌吸收器电磁阀时，根据不同机种浪涌电压可达数十伏，这个反向电压有时作用到其它并联的元件上造成破坏和误动作。应避免与耐反向电压能力弱的元件（例如发光二极管指示灯）并联。另外，多个电磁阀并联驱动时，在一个带浪涌吸收器电磁阀所带的浪涌吸收器中，会流经其它电磁阀的浪涌电流，由于电流过大，有时会烧坏浪涌吸收器。多个电磁阀并联驱动时，浪涌电流集中在浪涌吸收最低吸收限制电压的浪涌吸收器中，有时同样会发生烧坏的情况。即使是相同型号的电磁阀，因为浪涌吸收器限制电压并不能完全一致，所以在极端情况下也有可能烧坏。请避免多个电磁阀并联驱动。“电磁阀内置的浪涌吸收器如果被来自此电磁阀以外的过电压、过电流破坏，大多数情况下会变成短路状态。”

● 电磁阀内置的浪涌吸收器，若由于外来的过电压或过电流引起损坏后，多数情况下会造成短路。因此，破损后会在输出ON时产生大电流，最严重时可能会使输出回路和电磁阀烧毁从而引发火灾。请不要在发生故障的状态下继续通电。另外，为了防止连续通过大电流，在电源以及驱动回路中请设置过电流保护回路，或者使用带过电流保护装置的电源。过电流保护的基准是每个电磁阀额定电流的2倍以下。

安装・装配及调整时

1. 集成安装方法（金属底板4RD·E系列）

⚠注意

■直接安装时

● M4RD·E系列安装既可使用集成底板上方的贯通螺栓进行紧固，也可从反面用螺栓进行紧固。
M4RD·E系列阀、密封板、底板安装时，用合适的紧固力矩，以防止安装不牢，产生泄漏。
若安装不正确，可能会造成螺纹损坏。

安装方法
M4RD·E系列

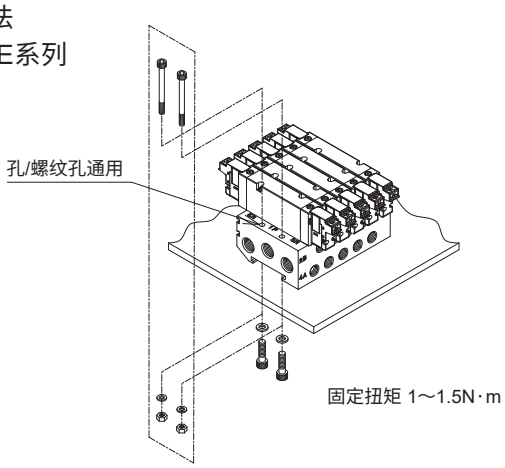

安装・装配及调整时

2. 导线的连接

⚠注意

■集成设置电线连接时，应注意导线不要对电磁阀线圈部产生拉伸张力。

3. E形接插件的使用方法

⚠注意

■E形接插件的插座无论向上还是横向均可连接，是向上横向通用的接插件。出货时添加有插座组件。请根据设置状况选择连接方向。

■插座的拆装方法

● 安装插座时，用手指夹住扣钮杆和插座，然后垂直插入接插件的角窗内。将扣钮卡爪插入接插件的凹槽内进行锁定。在安装时需注意，向上安装时扣钮位于前面，横向安装时扣钮位于上方。

● 拔出插座时，按下扣钮，将卡爪从凹槽中脱开，然后笔直拔下。

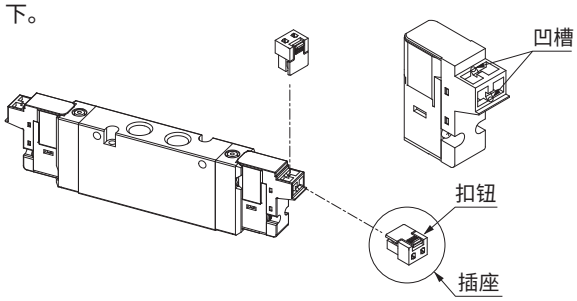

使用及维护时

1. 通用

⚠注意

■长时间的连续通电会加快电磁阀的性能劣化。
另外，请注意以下的使用方法与长时间连续通电的效果是相同的。
间歇状态通电时间超过非通电时间时。
间歇状态一次通电时间超过30分钟时。
进行设置时，请考虑散热。
使用连续通电的情况，请与弊司商谈。

2. 手动装置

⚠警告

■4R系列为内部先导式电磁阀。如不向P口供气，即使使用手动装置进行操作，主阀也不会切换。

■手动装置的操作方法（非锁定、锁定型）

● 按下非锁定操作时
沿箭头方向按下。
松开后手动被解除。

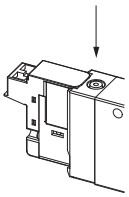

● 锁定式中PUSH+右旋转90°时保持ON状态。
左旋转时解锁OFF。

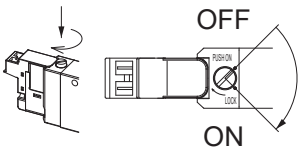

■手动操作时，请确认工作气缸的附近没有人。

3. 线圈更换方法

⚠警告

■E形接插件线圈组件
请注意其它螺钉松动时，会造成空气泄漏、动作不良。另外，在装配时，请确认线圈侧的密封垫圈是否安装到位，并请注意紧固力矩。安装不正确时，将导致漏气等事故，所以要加以注意。

4. 配管接头安装方法

⚠注意

■安装配管时请施加合适的紧固扭矩。若未施加合适扭矩，会造成泄漏、螺纹破损。
安装方式和扭矩值如下：

配管螺纹	紧固扭矩（N·m）
M5	1～1.5
Rc1/8	3～5
Rc1/4	6～8

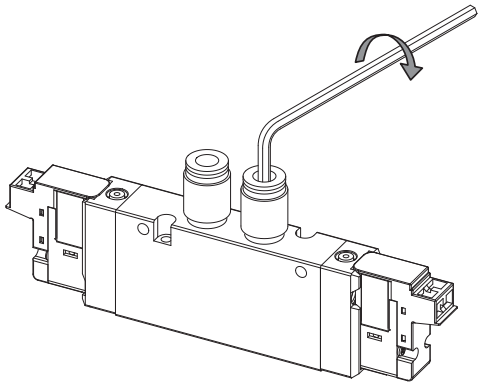

中国销售网络

※如有需求，请咨询就近分公司

喜开理(上海)机器有限公司
Website https://www.ckd.sh.cn

公司总部 营业部 | 上海市徐汇区虹梅路1905号远中科研楼601室 200233
电话(021)61911888 传真(021)60905357

喜开理(中国)有限公司
Website https://www.ckd.com.cn

中国工厂 | 江苏省无锡市无锡新区新华路21号

沪浙区域

浦西分公司
TEL:(021)60906048
E-mail: ckdsh@ckd.sh.cn

浦东分公司
TEL:(021)20435076
E-mail: ckdpd@ckd.sh.cn

杭州分公司
TEL:(0571)85800055
E-mail: ckdhz@ckd.sh.cn

宁波分公司
TEL:(0574)87368477
E-mail: ckdnb@ckd.sh.cn

昆山分公司
TEL:(0512)57911096
E-mail: ckdks@ckd.sh.cn

苏州分公司
TEL:(0512)68636801
E-mail: ckdsuzhou@ckd.sh.cn

华南区域

厦门分公司
TEL:(0592)5780360
E-mail: ckdxm@ckd.sh.cn

福州分公司
TEL:(0591)87767611
E-mail: ckdfz@ckd.sh.cn

广州分公司
TEL:(020)87603010
E-mail: ckdgz@ckd.sh.cn

中山分公司
TEL:(0760)88220775
E-mail: ckdzs@ckd.sh.cn

东莞分公司
TEL:(0769)23038060
E-mail: ckddg@ckd.sh.cn

深圳西分公司
TEL:(0755)83646644
E-mail: ckdsz@ckd.sh.cn

深圳东分公司
TEL:(0755)84867893
E-mail: ckdszd@ckd.sh.cn

惠州分公司
TEL:(0752)7801550
E-mail: ckdhuizhou@ckd.sh.cn

华北区域

北京分公司
TEL:(010)85867408
E-mail: ckdbj@ckd.sh.cn

天津分公司
TEL:(022)27492788
E-mail: ckdtj@ckd.sh.cn

青岛分公司
TEL:(0532)80920600
E-mail: ckdqd@ckd.sh.cn

潍坊分公司
TEL:(0536)7630767
E-mail: ckdwf@ckd.sh.cn

济南分公司
TEL:(0531)68812818
E-mail: ckdjn@ckd.sh.cn

烟台分公司
TEL:(0535)6388912
E-mail: ckdyt@ckd.sh.cn

大连分公司
TEL:(0411)82529884
E-mail: ckddl@ckd.sh.cn

沈阳分公司
TEL:(024)31482718
E-mail: ckdsy@ckd.sh.cn

长春分公司
TEL:(0431)81126393
E-mail: ckdcc@ckd.sh.cn

中西部区域

无锡分公司
TEL:(0510)82762726
E-mail: ckdwx@ckd.sh.cn

常州分公司
TEL:(0519)88992137
E-mail: ckdcz@ckd.sh.cn

南京分公司
TEL:(025)86633426
E-mail: ckdnj@ckd.sh.cn

合肥分公司
TEL:(0551)65551327
E-mail: ckdhf@ckd.sh.cn

武汉分公司
TEL:(027)86695531
E-mail: ckdwh@ckd.sh.cn

郑州分公司
TEL:(0371)61778770
E-mail: ckdzz@ckd.sh.cn

长沙分公司
TEL:(0731)85777265
E-mail: ckdcs@ckd.sh.cn

重庆分公司
TEL:(023)67855652
E-mail: ckdcq@ckd.sh.cn

成都分公司
TEL:(028)86624906
E-mail: ckdcd@ckd.sh.cn

西安分公司
TEL:(029)68750491
E-mail: xian@ckd.sh.cn

※本样本中的产品及其相关技术和软件，受日本《外汇及对外贸易法》的补充性出口条例管控。需从日本出口本产品及其相关技术或软件时，根据日本法律请务必注意防止将其用于与军火、武器相关的用途中。

●出于改良的目的，本样本上记载的产品规格及外观可能会进行变更，恕不另行通知，敬请谅解。

©CKD Corporation 2023 All copyrights reserved. ©喜开理(上海)机器有限公司 2023版权所有

80th ANNIVERSARY CKD Corporation

CKD上海微信公众号

CKD上海视频号

2023.11