CKD

New Products 新产品

SELEX大型气缸
SCS2-※-G Series

SELEX CYLINDER SCS2-※-G SERIES

喜开理(上海)机器有限公司

C-CC-945C 2

体系表

Selex气缸 SCS2-※-G系列

产品种类	型号 JIS符号	缸径 (mm)	标准行程 (mm) 50	75	100	150	200	250	300	最小行程 (mm)	最大行程 (mm)	制作对应行程 (mm)	中间行程 (mm) 每	安装形式 基本形 00	轴向脚座型 LB	前端法兰型 FA	后端法兰型 FB	单耳环型 CA
双作用・给油型・带开关	SCS2・SCS2-L-G	φ125・φ140・φ160	●	●	●	●	●	●	●	1	800	2000	1	●	●	●	●	●
		φ180	●	●	●	●	●	●	●		900			●	●	●	●	●
		φ200	●	●	●	●	●	●	●		1000			●	●	●	●	●
		φ250	●	●	●	●	●	●	●		1200			●	●	●	●	●
双作用・无给油型・带开关	SCS2-N・SCS2-LN-G	φ125・φ140・φ160	●	●	●	●	●	●	●	1	800	2000	1	●	●	●	●	●
		φ180	●	●	●	●	●	●	●		900			●	●	●	●	●
		φ200	●	●	●	●	●	●	●		1000			●	●	●	●	●
		φ250	●	●	●	●	●	●	●		1200			●	●	●	●	●
双作用・行程可调型（伸出）	SCS2-P-G 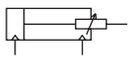	φ125・φ140・φ160	●	●	●	●	●	●	●	25	800	800	1	●	●	●	●	
		φ180	●	●	●	●	●	●	●		900	900		●	●	●	●	
		φ200	●	●	●	●	●	●	●		1000	1000		●	●	●	●	
		φ250	●	●	●	●	●	●	●		1200	1200		●	●	●	●	
双作用・耐热型	SCS2-T-G	φ125・φ140・φ160	●	●	●	●	●	●	●	1	800	800	1	●	●	●	●	●
		φ180	●	●	●	●	●	●	●		900	900		●	●	●	●	●
		φ200	●	●	●	●	●	●	●		1000	1000		●	●	●	●	●
		φ250	●	●	●	●	●	●	●		1200	1200		●	●	●	●	●
双作用・双活塞杆型・带开关	SCS2-D・SCS2-LND-G	φ125・φ140・φ160	●	●	●	●	●	●	●	1	800	800	1	●	●	●	●	
		φ180	●	●	●	●	●	●	●		900	900		●	●	●	●	
		φ200	●	●	●	●	●	●	●		1000	1000		●	●	●	●	
		φ250	●	●	●	●	●	●	●		1200	1200		●	●	●	●	
双作用・背靠型	SCS2-B-G 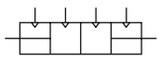	φ125・φ140・φ160	●	●	●	●	●	●	●	1	800	800	1	●	●	●		
		φ180	●	●	●	●	●	●	●		900	900		●	●	●		
		φ200	●	●	●	●	●	●	●		1000	1000		●	●	●		
		φ250	●	●	●	●	●	●	●		1200	1200		●	●	●		
双作用・二段型	SCS2-W-G 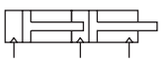	φ125・φ140・φ160	●	●	●	●	●	●	●	2	800	800	1	●	●	●	●	●
		φ180	●	●	●	●	●	●	●		900	900		●	●	●	●	●
		φ200	●	●	●	●	●	●	●		1000	1000		●	●	●	●	●
		φ250	●	●	●	●	●	●	●		1200	1200		●	●	●	●	●
双作用・低油压型	SCS2-H-G	φ125・φ140・φ160	●	●	●	●	●	●	●	20	800	800	1	●	●	●	●	●
		φ180	●	●	●	●	●	●	●		900	900		●	●	●	●	●
		φ200	●	●	●	●	●	●	●		1000	1000		●	●	●	●	●
		φ250	●	●	●	●	●	●	●		1200	1200		●	●	●	●	●

●：标准、◎：准标准、○：按订单生产、 ■ 不可制作

安装形式				缓冲				选择项								附件				开关		记载页
双耳环型	中间耳轴型	前端耳轴型	后端耳轴型	不带缓冲	两侧缓冲	前端缓冲	后端缓冲	缓冲部带单向阀	防尘套（60℃）	防尘套（100℃）	防尘套（250℃）	活塞杆材质变更（不锈钢）	缓冲针阀位置 S	缓冲针阀位置 T	禁铜	单耳环连接件	双耳环连接件	单耳环支撑件	双耳环支撑件			
CB	TC	TA	TB	N	B	R	H	C2	J	K	L	M	S	T	P6	I	Y	B1	B2			
●	●	●	●	●	●	●	●	◎	◎	◎	◎	◎	◎	◎	○	◎	◎	◎	◎	◎		1
●	●	●	●	●	●	●	●	◎	◎	◎	◎	◎	◎	◎	○	◎	◎	◎	◎			
●	●	●	●	●	●	●	●	◎	◎	◎	◎	◎	◎	◎	○	◎	◎	◎	◎			
●	●	●	●	●	●	●	●	◎	◎	◎	◎	◎	◎	◎	○	◎	◎	◎	◎			
●	●	●	●	●	●	●	●	◎	◎	◎	◎	◎	◎	◎	○	◎	◎	◎	◎	◎		1
●	●	●	●	●	●	●	●	◎	◎	◎	◎	◎	◎	◎	○	◎	◎	◎	◎			
●	●	●	●	●	●	●	●	◎	◎	◎	◎	◎	◎	◎	○	◎	◎	◎	◎			
●	●	●	●	●	●	●	●	◎	◎	◎	◎	◎	◎	◎	○	◎	◎	◎	◎			
■	●	●	●	●	●	●	●	◎	◎	◎	◎	◎	◎	◎	○	◎	◎	◎	◎	○		7
■	●	●	●	●	●	●	●	◎	◎	◎	◎	◎	◎	◎	○	◎	◎	◎	◎			
■	●	●	●	●	●	●	●	◎	◎	◎	◎	◎	◎	◎	○	◎	◎	◎	◎			
■	●	●	●	●	●	●	●	◎	◎	◎	◎	◎	◎	◎	○	◎	◎	◎	◎			
●	●	●	●	●	●	●	●	◎	■	■	◎	◎	◎	◎	■	◎	◎	◎	◎	■		11
●	●	●	●	●	●	●	●	◎	■	■	◎	◎	◎	◎	■	◎	◎	◎	◎			
●	●	●	●	●	●	●	●	◎	■	■	◎	◎	◎	◎	■	◎	◎	◎	◎			
●	●	●	●	●	●	●	●	◎	■	■	◎	◎	◎	◎	■	◎	◎	◎	◎			
■	●	●	●	●	●	●	●	◎	◎	◎	◎	◎	◎	◎	○	◎	◎	◎	◎	◎		15
■	●	●	●	●	●	●	●	◎	◎	◎	◎	◎	◎	◎	○	◎	◎	◎	◎			
■	●	●	●	●	●	●	●	◎	◎	◎	◎	◎	◎	◎	○	◎	◎	◎	◎			
■	●	●	●	●	●	●	●	◎	◎	◎	◎	◎	◎	◎	○	◎	◎	◎	◎			
■	■	●	●	●	●	●	●	◎	◎	◎	◎	◎	◎	◎	○	◎	◎	◎	◎	○		19
■	■	●	●	●	●	●	●	◎	◎	◎	◎	◎	◎	◎	○	◎	◎	◎	◎			
■	■	●	●	●	●	●	●	◎	◎	◎	◎	◎	◎	◎	○	◎	◎	◎	◎			
■	■	●	●	●	●	●	●	◎	◎	◎	◎	◎	◎	◎	○	◎	◎	◎	◎			
●	■	●	●	●	●	●	●	◎	◎	◎	◎	◎	◎	◎	○	◎	◎	◎	◎	○		23
●	■	●	●	●	●	●	●	◎	◎	◎	◎	◎	◎	◎	○	◎	◎	◎	◎			
●	■	●	●	●	●	●	●	◎	◎	◎	◎	◎	◎	◎	○	◎	◎	◎	◎			
●	■	●	●	●	●	●	●	◎	◎	◎	◎	◎	◎	◎	○	◎	◎	◎	◎			
●	●	●	●	●	●	●	●	◎	◎	◎	◎	◎	◎	◎	○	◎	◎	◎	◎	SCS2-H-G ◎	SCS2-LH-G ○	27
●	●	●	●	●	●	●	●	◎	◎	◎	◎	◎	◎	◎	○	◎	◎	◎	◎			
●	●	●	●	●	●	●	●	◎	◎	◎	◎	◎	◎	◎	○	◎	◎	◎	◎			
●	●	●	●	●	●	●	●	◎	◎	◎	◎	◎	◎	◎	○	◎	◎	◎	◎			

产品种类・选择相配套情况表

●印：标准
◎印：选择项
○印：可制作 (按订单生产)
△印：可根据条件制作 (请与本公司协商)
×印：不可制作

分类		分类	产品种类										配管螺纹			选择项							
			双作用・给油型	双作用・给油型・带开关	双作用・无给油型	双作用・带开关	双作用双活塞杆型	背靠型	二段型	行程可调 伸出型	低油压型	耐热型（120℃）	NPT	G		缓冲部带单向阀	带防尘套 尼龙防水油布	带防尘套 氯丁橡胶	带防尘套 有机硅橡胶	活塞杆材质不锈钢	缓冲针阀位置制定	禁铜型	活塞杆前端指定
		符号	无	N	L	LN	D	B	W	P	H	T	N	G		C2	J	K	L	M	R,S,T	P6	N*
产品种类	双作用・给油型	无符号											○	○		◎	◎	◎	◎	◎	◎	○	○
	双作用・给油型・带开关	N					◎	○	○	○	×	注1	○	○		◎	◎	◎	◎	◎	◎	○	○
	双作用・无给油型	L					◎	○	○	○	○	×	○	○		◎	◎	◎	◎	◎	◎	○	○
	双作用・带开关	LN					◎	○	○	○	×	○	○	○		◎	◎	◎	◎	◎	◎	○	○
	双作用双活塞杆型	D						×	×	×	○	○	○	○		◎	◎	◎	◎	◎	◎	○	○
	背靠型	B							×	×	○	○	○	○		◎	◎	◎	◎	◎	◎	○	○
	两段型	W								△1	○	○	○	○		◎	◎	◎	◎	◎	◎	○	○
	行程可调　伸出型	P									○	○	○	○		◎	◎	◎	◎	◎	◎	○	○
	低油压型	H										×	○	○		◎	×	△2	◎	◎	◎	○	○
	耐热型 (120℃)	T											○	○		◎	◎	◎	◎	◎	◎	○	○
配管螺纹	NPT	N												×		○	○	○	○	○	○	○	○
	G	G														○	○	○	○	○	○	○	○
选择项	缓冲部带单向阀	C2															◎	◎	◎	◎	◎	○	○
	带防尘套　尼龙防水油布	J																×	×	◎	◎	○	○
	带防尘套　氯丁橡胶	K																	×	◎	◎	○	○
	带防尘套　有机硅橡胶	L																		◎	◎	○	○
	活塞杆材质不锈钢	M																			◎	○	○
	缓冲针阀位置制定	R.S.T																				○	○
	禁铜型	P6																					○
	活塞杆前端指定	N*																					
附件	气缸开关	另行记载	◎	◎	◎	◎	◎	◎	◎	◎	◎	◎	○	○		◎	◎	◎	◎	◎	◎	○	○
	单耳环连接件	I	◎	◎	◎	◎	◎	◎	◎	◎	◎	◎	○	○		◎	◎	◎	◎	◎	◎	○	△
	双耳环连接件	Y	◎	◎	◎	◎	◎	◎	◎	◎	◎	◎	○	○		◎	◎	◎	◎	◎	◎	○	△
	单耳环支撑件	B1	◎	◎	◎	◎	◎	◎	◎	◎	◎	◎	○	○		◎	◎	◎	◎	◎	◎	○	○
	双耳环支撑件	B2	◎	◎	◎	◎	◎	◎	◎	◎	◎	◎	○	○		◎	◎	◎	◎	◎	◎	○	○

注1：耐热型T为不可给油型（无给油专用）。
△1：若仅S2侧，则可对应。
△2：使用温度在100℃以下可对应。

〈型号表示例〉

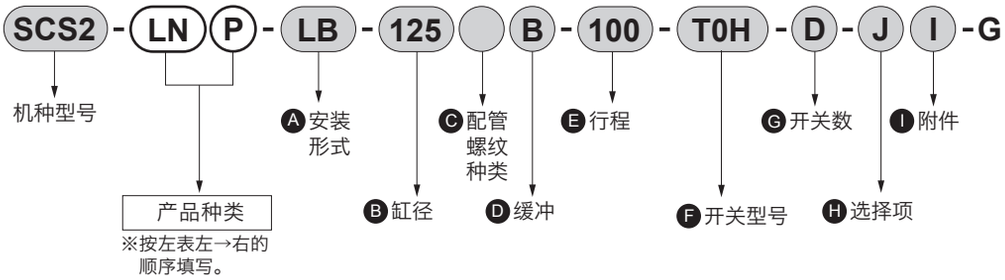

机种型号：Selex气缸

●产品种类：带开关・行程可调型

Ⓐ 安装形式　：轴向脚座型
Ⓑ 缸　　径　：ϕ125mm
Ⓒ 配管螺纹种类：Rc螺纹
Ⓓ 缓　　冲　：带两侧缓冲
Ⓔ 行　　程　：100mm
Ⓕ 开关型号　：有接点T0H、导线长度1m
Ⓖ 开 关 数　：带2个
Ⓗ 选 择 项　：防尘套材质，最高环境温度60℃用
Ⓘ 附　　件　：双耳环连接件

注1：背靠型有2个气缸构成。在指定各个产品种类时，请按下述方法。
若仅S1带产品种类时，请在S1的行程前填写产品种类符号。
（例）SCS2-B-125-H50-75-G：仅S1为低油压型。
若仅S2带产品种类时，请在S2的行程前填写产品种类符号。
（例）SCS2-B-125-50-H75-G：仅S2为低油压型。
若S1,S2同时带产品种类时，请在缸径前填写产品种类符号。
（例）SCS2-BH-125-50-75-G：S1,S2都为低油压型。

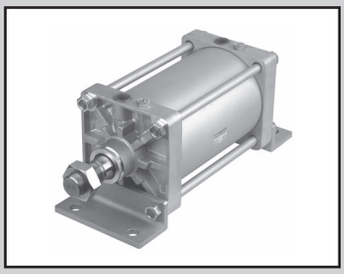

Selex气缸

双作用・单活塞杆型・给油型・无给油型

SCS2-G Series

●缸径：φ125・φ140・φ160・φ180・φ200・φ250

JIS符号

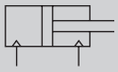

规格

项目		SCS2-G (单活塞杆型・给油型・无给油型)					
缸径	mm	φ125	φ140	φ160	φ180	φ200	φ250
动作方式		双作用型					
使用流体		压缩空气					
最高使用压力	MPa	1.0					
最低使用压力	MPa	0.05					
保证耐压力	MPa	1.6					
环境温度	℃	−5～60（但是，不得冻结）					
配管口径		Rc1/2	Rc3/4				Rc1
行程允许误差	mm	$^{+1.0}_{0}$（～300）、$^{+1.4}_{0}$（～1000）、$^{+1.8}_{0}$（～1200）					
使用活塞速度	mm/s	20～500（请在允许吸收能量范围内使用。）					
缓冲		空气缓冲					
有效缓冲长度	mm	21.6	21.6	21.6	21.6	26.6	26.6
给油		要（给油时请使用透平油1种ISO VG32），SCS-N・LN不要					
允许吸收能量 J	带缓冲	63.5	91.5	116	152	233	362
	无缓冲	0.371	0.386	0.386	0.958	1.08	2.32
		不带缓冲时，则不能吸收外部负荷产生的较大能量。因此，建议同时使用外部缓冲装置。					

注1：带开关时 $^{+2.0}_{0}$（～1000）

行程

缸径（mm）	标准行程 (mm)	最大行程 (mm)	制作对应行程 (mm)	最小行程 (mm)	耳轴型最小行程 (mm)
φ125	50・75・100・150・200・250・300	800	2000	1	30
φ140					32
φ160					34
φ180		900			35
φ200		1,000			37
φ250		1,200			39

注1：有关中间行程，可按1mm为单位进行制作。

带开关的最小行程

项目 缸径（mm）		同面安装时的行程	中间（孔式）耳轴型的行程	前端（孔式）耳轴型的行程	后端（孔式）耳轴型的行程
开关种类	略图	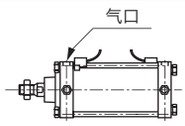	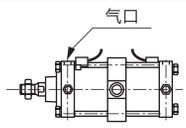	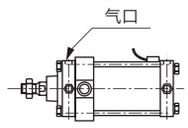 前端行程端上不能进行位置检测	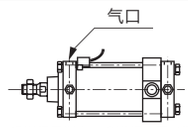 后端行程端上不能进行位置检测
	缸径				
有接点开关（T※）	φ125	20以上	120以上	70以上	
	φ140		125以上	75以上	
	φ160		130以上	80以上	
	φ180		135以上	85以上	
	φ200		140以上	90以上	
	φ250		150以上	100以上	

型号表示方法

给油型不带开关

SCS2 — LB - 125 ○ B - 50 ——— J Y - G

给油型带开关

SCS2-L — LB - 125 ○ B - 50 - T0H - R - J Y - G

无给油型不带开关

SCS2-N — LB - 125 ○ B - 50 ——— J Y - G

无给油型带开关

SCS2-LN - LB - 125 ○ B - 50 - T0H - R - J Y - G

机种型号

Ⓐ 安装形式

Ⓑ 缸径

Ⓒ 配管螺纹种类

Ⓓ 缓冲

Ⓔ 行程 注1

■有关中间行程，可按1mm为单位进行制作。

Ⓕ 开关型号

Ⓖ 开关数

Ⓗ 选择项 注2、注3

Ⓘ 附件 注5

符号	内　容
Ⓐ 安装形式	
00	基本型
LB	轴向脚座型
FA	前端法兰型
FB	后端法兰型
CA	单耳环型
CB	双耳环型 (带销与挡圈)
TC	中间耳轴型
TA	前端耳轴型
TB	后端耳轴型

Ⓑ 缸径 (mm)	
125	φ125
140	φ140
160	φ160
180	φ180
200	φ200
250	φ250

Ⓒ 配管螺纹种类	
无符号	Rc螺纹
N	NPT螺纹（按订单生产）
G	G螺纹（按订单生产）

Ⓓ 缓冲	
B	带两端缓冲
R	带前端缓冲
H	带后端缓冲
N	不带缓冲

Ⓔ 行程 (mm)
50、75、100、150、200、250、300

Ⓕ 开关型号

直线导线	L型导线	接点	表示	导线
T0H※	T0V※	有接点	单色表示型	2线
T5H※	T5V※		无指示灯	
T2H※	T2V※	无接点	单色表示型	2线
T3H※	T3V※			3线
T2YH※	T2YV※		双色表示型	2线
T3YH※	T3YV※			3线
T2JH※	T2JV※		断电延迟型	2线
T2YD※	—		强磁场用开关	2线
T2YDT※	—			

※导线长度	
无符号	1m (标准)
3	3m (选择项)
5	5m (选择项)

Ⓖ 开关数	
R	前端带1个
H	后端带1个
D	带2个
T	带3个
4	带4个

Ⓗ 选择项

		最高环境温度	瞬间最高温度
C2	缓冲部带单向阀		
J	防尘套	60℃	100℃
K	防尘套	100℃	200℃
L	防尘套	250℃	400℃
M	活塞杆材质（不锈钢）		
无符号	缓冲针阀位置R（标准）		
S	缓冲针阀位置S		
T	缓冲针阀位置T		
P6	禁铜 (按订单生产)		

Ⓘ 附件	
I	单耳环连接件
Y	双耳环连接件（带销及挡圈）
B1	单耳环支撑件
B2	双耳环支撑件（带销及挡圈）

⚠型号选择时的注意事项

注1：有关缓冲针阀的位置表示请确认外形尺寸图。
注2：瞬间最高温度是指火花或切屑等瞬间接触防尘套时的温度。
注3：“I”“Y”不可同时选择。

〈型号表示例子〉

SCS2-LN-LB-125B-50-T0H-R-JY-G

机种：Selex气缸　双作用・无给油型带开关

Ⓐ安装形式　：轴向脚座型
Ⓑ缸径　：φ125mm
Ⓒ配管螺纹种类　：Rc螺纹
Ⓓ缓冲　：带两侧缓冲
Ⓔ行程　：50mm
Ⓕ开关型号　：有接点T0H开关，导线长度1m
Ⓖ开关数　：前端带1个
Ⓗ选择项　：防尘套材质・最高环境温度60℃
Ⓘ附件　：双耳环连接件

外形尺寸图

●带T形开关基本型 (00)

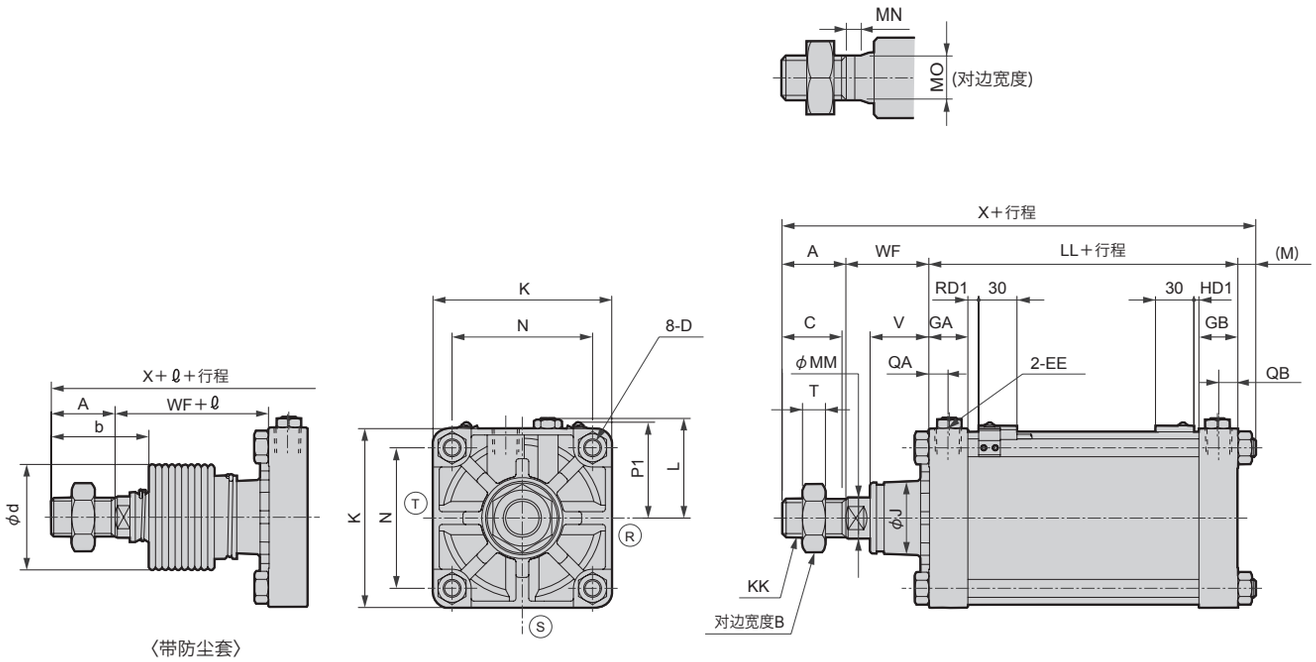

●带双色显示耐强磁场开关

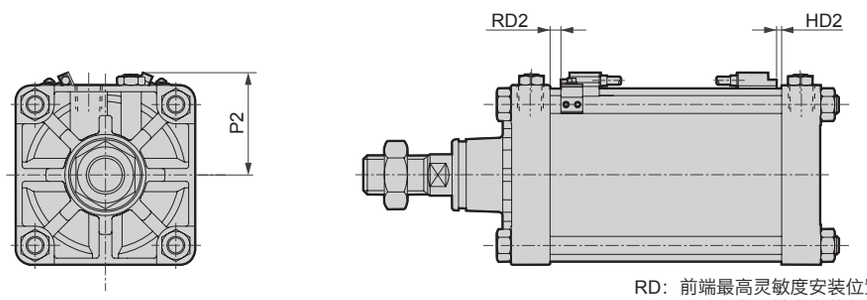

RD：前端最高灵敏度安装位置。
HD：后端最高灵敏度安装位置。

注1：Ⓡ Ⓢ Ⓣ 表示缓冲针阀的位置。　　注2：请对尺寸 ℓ 的小数点以下进行四舍五入。

符号	基本型 (00) 基本尺寸																		
缸径 (mm)	A	B	C	D	EE	GA	GB	J	K	KK	L	LL	M	MM	MN	MO	N	QA	QB
φ125	50	46	47	M14×1.5	Rc½	30.5	30.5	57	140	M30×1.5	78～82	92	13.5	32	15	27	110	15	15
φ140	50	46	47	M14×1.5	Rc¾	34.5	34.5	57	157	M30×1.5	86.5～91	103	13.5	32	15	27	124	17	17
φ160	56	55	53	M16×1.5	Rc¾	34.5	34.5	62	177	M36×1.5	96.5～101	106	15.5	40	16	36	142	17	17
φ180	63	60	60	M18×1.5	Rc¾	34.5	34.5	68	200	M40×1.5	108～112	110	17.5	45	18	41	160	17	17
φ200	72	70	69	M20×1.5	Rc¾	37.5	37.5	75	220	M45×1.5	120.5～129	123	18.5	50	20	46	175	18	18
φ250	88	85	84	M24×1.5	Rc1	42.5	42.5	93	274	M56×2	147.5～156	141	21.5	60	22	55	216	21	21

符号					带防尘套			带开关					
缸径 (mm)	T	V	WF	X	b	d	ℓ	P1	P2	RD1	HD1	RD2	HD2
φ125	18	46	65	220.5	74	75	(行程/4.55)+11	76	80	8.5	4	7.5	2.5
φ140	18	46	67	233.5	74	75	(行程/4.55)+9	82	86	8.5	7	7.5	5.5
φ160	21	48.5	71	248.5	82	80	(行程/5.15)+9	90	95	10.5	8	9.5	7
φ180	24	53.5	78	268.5	91	90	(行程/5.15)+9	98	103	13	9.5	11.5	8.5
φ200	27	60.5	88	301.5	102	95	(行程/5.30)+9	106	111	17.5	13	16	12
φ250	34	64.5	94	344.5	120	120	(行程/6.40)+9	126	130	18.5	19	17.5	17.5

安装支架外形尺寸图

●轴向脚座型（LB）

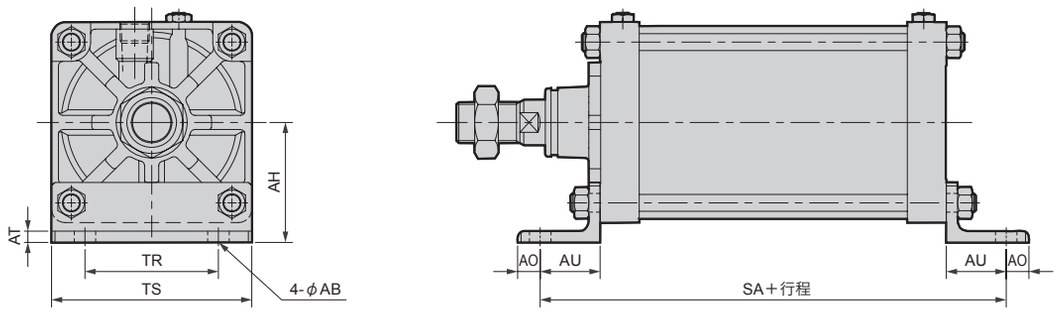

符号 缸径 (mm)	AB	TR	TS	AH	AT	SA	AO	AU
φ125	19	100	140	85	7	182	20	45
φ140	19	112	157	100	8	203	20	50
φ160	19	118	177	106	10	212	20	53
φ180	24	132	200	125	10	230	27	60
φ200	24	150	220	132	12	247	27	62
φ250	29	180	274	160	12	281	29	70

●前后端法兰型（FA、FB）

前端法兰型（FA）

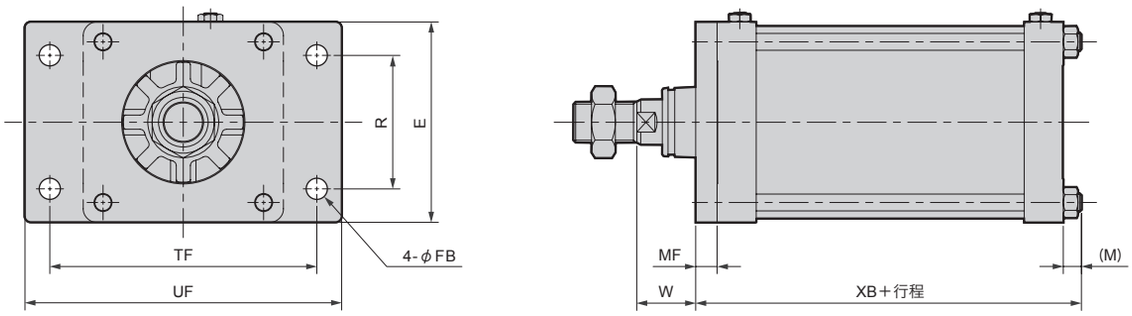

后端法兰型（FB）

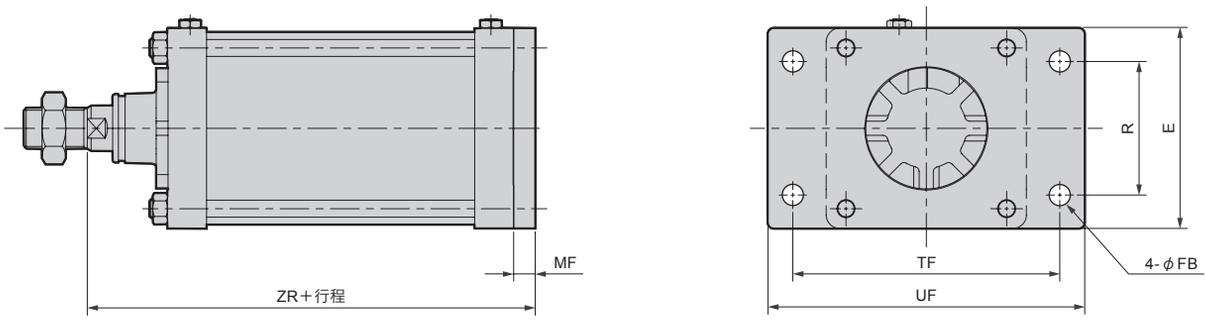

符号 缸径 (mm)	通用						FA			FB
	TF	R	FB	UF	E	MF	W	XB	M	ZR
φ125	190	100	19	230	140	14	51	120	12.5	171
φ140	212	112	19	250	157	19	48	136	12.5	189
φ160	236	118	19	280	177	19	52	141	14.5	196
φ180	265	132	24	310	200	25	53	153.4	15.5	213
φ200	280	150	24	330	220	25	63	167	17.5	236
φ250	355	180	29	415	274	30	64	193	21	265

安装支架外形尺寸图

●单耳环型（CA）、双耳环型（CB）

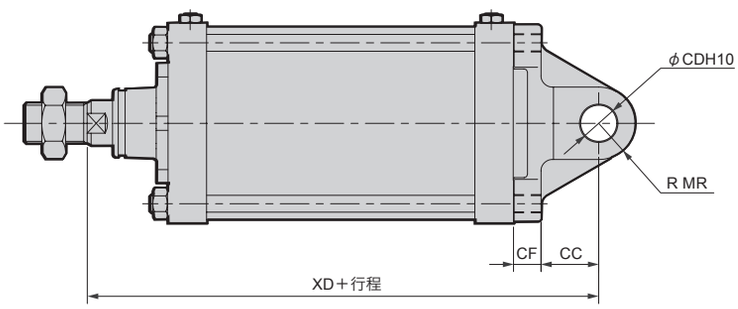

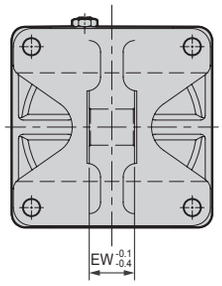

CA（单耳环型）

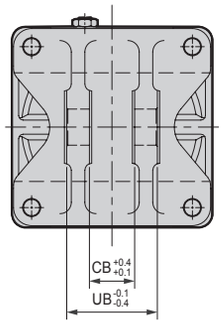

CB（双耳环型）

型号	通用					CA	CB	
缸径(mm)	XD	CF	CC	CD	MR	EW	CB	UB
ϕ125	220	20	35	25	25	32	32	64
ϕ140	245	22	40	28	28	36	36	72
ϕ160	252	24	40	32	32	40	40	80
ϕ180	278	25	55	40	40	50	50	100
ϕ200	301	30	55	40	40	50	50	100
ϕ250	345	35	65	50	50	63	63	126

●前端耳轴型（TA）、后端耳轴型（TB）、中间耳轴型（TC）

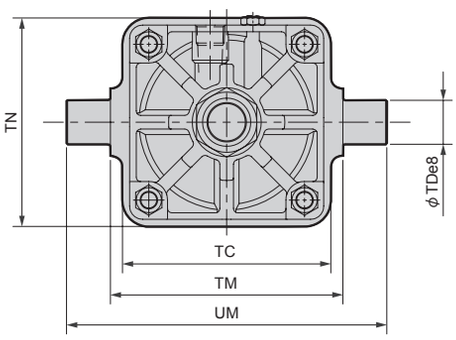

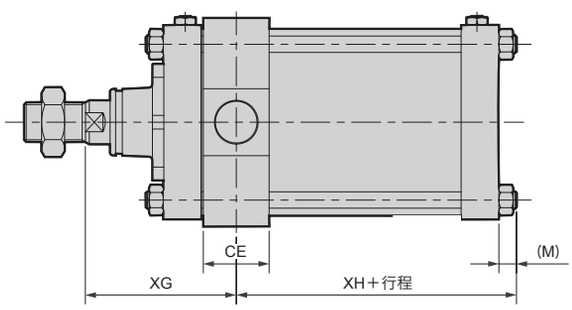

TA（前端耳轴型）

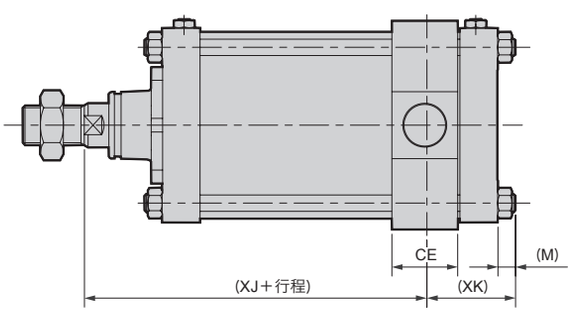

TB（后端耳轴型）

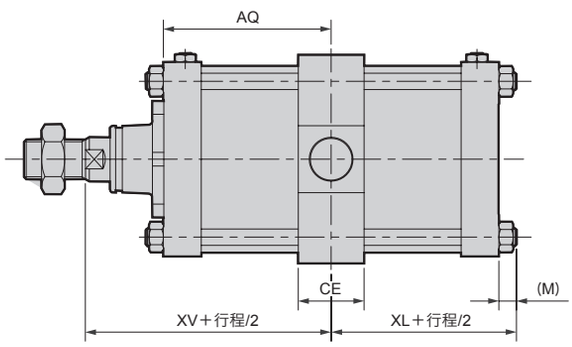

TC（中间耳轴型）

型号	通用							TA		TB		TC	
缸径(mm)	TC	TM	UM	TN	TD	CE	M	XG	XH	XJ	XK	XV	XL
ϕ125	150	170	234	150	32	50	12.5	126	43.5	96	73.5	111	58.5
ϕ140	154	190	262	170	36	55	12.5	134.5	48	102.5	80	118.5	64
ϕ160	190	212	292	190	40	60	14.5	141	50.5	107	84.5	124	67.5
ϕ180	210	236	326	210	45	65	15.5	150.5	53	115.5	88	133	70.5
ϕ200	242	265	355	242	45	70	17.5	168	60.5	131	97.5	149.5	79
ϕ250	300	335	447	300	56	80	21	184	76	145	111	164.5	91.5

通用附件外形尺寸图

●单耳环连接件（I）　　材质：钢

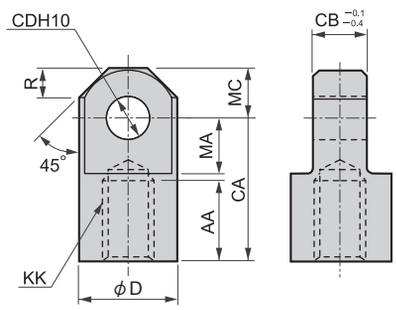

型号	适用缸径 (mm)	AA	CA	CB	CD	D	KK	MA	MC	R
SCS2-125-I	125	50	85	32	$25^{+0.084}_{0}$	55	M30×1.5	32	27.5	15.5
SCS2-140-I	140	50	90	36	$28^{+0.084}_{0}$	60	M30×1.5	35	30	18
SCS2-160-I	160	60	105	40	$32^{+0.100}_{0}$	70	M36×1.5	40	35	21
SCS2-180-I	180	65	115	50	$40^{+0.100}_{0}$	85	M40×1.5	47.5	42.5	29
SCS2-200-I	200	75	125	50	$40^{+0.100}_{0}$	85	M45×1.5	47.5	42.5	29
SCS2-250-I	250	88	150	63	$50^{+0.100}_{0}$	105	M56×2	57.5	52.5	36.5

●双耳环连接件（Y）　　材质：铸铁

●注：带销及挡圈。

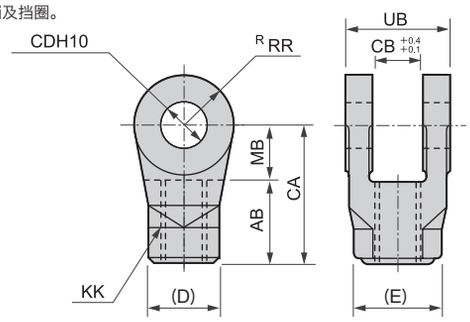

型号	适用缸径 (mm)	AB	CA	CB	CD	D	E	KK	MB	RR	UB
SCS2-125-Y	125	50	85	32	$25^{+0.084}_{0}$	46	53.1	M30×1.5	35	27.5	64
SCS2-140-Y	140	50	90	36	$28^{+0.084}_{0}$	46	53.1	M30×1.5	40	30	72
SCS2-160-Y	160	60	105	40	$32^{+0.100}_{0}$	55	63.5	M36×1.5	45	35	80
SCS2-180-Y	180	65	115	50	$40^{+0.100}_{0}$	60	69.3	M40×1.5	50	42.5	100
SCS2-200-Y	200	75	125	50	$40^{+0.100}_{0}$	70	80.8	M45×1.5	50	42.5	100
SCS2-250-Y	250	88	150	63	$50^{+0.100}_{0}$	85	98.1	M56×2	62	52.5	126

●单耳环支撑件（B1）　　材质：铸铁

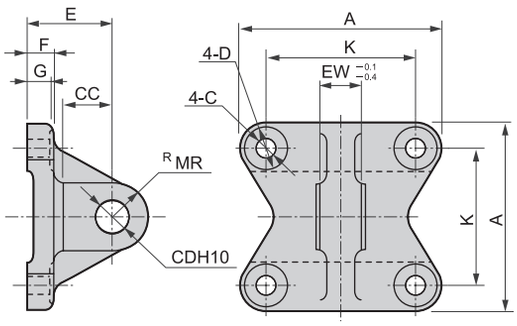

型号＼符号	A	C	CC	CD	D	E	EW	F	G	K	MR
SCS2-125-B1	140	16	35	$25^{+0.084}_{0}$	23	63	32	20	18	110	25
SCS2-140-B1	154	16	40	$28^{+0.084}_{0}$	23	75	36	22	20	124	28
SCS2-160-B1	174	18	40	$32^{+0.100}_{0}$	26	75	40	24	22	142	32
SCS2-180-B1	196	20	55	$40^{+0.100}_{0}$	29	90	50	25	23	160	40
SCS2-200-B1	220	22	55	$40^{+0.100}_{0}$	32	90	50	30	28	175	40
SCS2-250-B1	274	26	65	$50^{+0.100}_{0}$	39	110	63	35	33	216	50

●销（P）　　材质：钢

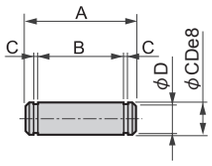

型号＼符号	A	B	C	CD	D	使用的挡圈	适用机种
SCS2-125-P	75	66.3	1.35	$25^{-0.040}_{-0.073}$	23.9	轴用C型25	SCS2-125
SCS2-140-P	84	74.7	1.65	$28^{-0.040}_{-0.073}$	26.6	轴用C型28	SCS2-140
SCS2-160-P	92	82.7	1.65	$32^{-0.050}_{-0.089}$	30.3	轴用C型32	SCS2-160
SCS2-180-P	115	103.2	1.9	$40^{-0.050}_{-0.089}$	38	轴用C型40	SCS2-180/200
SCS2-250-P	144	129.6	2.2	$50^{-0.050}_{-0.089}$	47	轴用C型50	SCS2-250

注：使用双耳环型、双耳环支撑件、双耳环连接件时，附带有销及挡圈。

●双耳环支撑件（B2）　　材质：铸铁

●注：带销及挡圈。

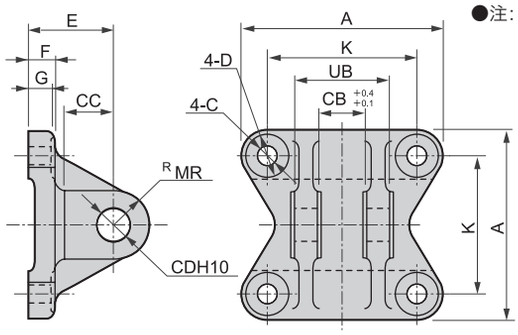

型号＼符号	A	C	CB	CC	CD	D	E	F	G	K	MR	UB
SCS2-125-B2	140	16	32	35	$25^{+0.084}_{0}$	23	63	20	18	110	25	64
SCS2-140-B2	154	16	36	40	$28^{+0.084}_{0}$	23	75	22	20	124	28	72
SCS2-160-B2	174	18	40	40	$32^{+0.100}_{0}$	26	75	24	22	142	32	80
SCS2-180-B2	196	20	50	55	$40^{+0.100}_{0}$	29	90	25	23	160	40	100
SCS2-200-B2	220	22	50	55	$40^{+0.100}_{0}$	32	90	30	28	175	40	100
SCS2-250-B2	274	26	63	65	$50^{+0.100}_{0}$	39	110	35	33	216	50	126

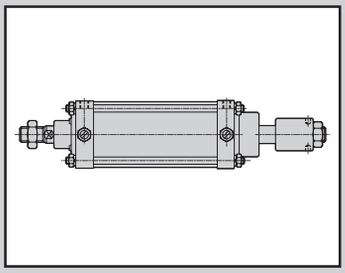

Selex气缸
双作用・行程可调型

SCS2-P-G Series

●缸径: φ125・φ140・φ160・φ180・φ200・φ250

JIS符号

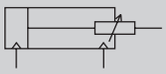

RoHS

规格

项目		SCS2-P-G（行程可调型）					
缸径	mm	φ125	φ140	φ160	φ180	φ200	φ250
动作方式		双作用型					
使用流体		压缩空气					
最高使用压力	MPa	1.0					
最低使用压力	MPa	0.1					
保证耐压力	MPa	1.6					
环境温度	℃	−5～60（但是，不得冻结）					
配管口径		Rc½	Rc¾				Rc1
行程允许误差	mm	$^{+1.0}_{0}$（～300）、$^{+1.4}_{0}$（～1000）、$^{+1.8}_{+0}$（～1200）					
使用活塞速度	mm/s	20～1000（请在允许吸收能量范围内使用。）					
缓冲		空气缓冲（但是，在行程调整时前端缓冲不起作用。）					
有效缓冲长度	mm	21.6	21.6	21.6	21.6	26.6	26.6
行程调整范围		25、50、75、100					
给油		要（给油时请使用透平油1种ISO VG32）					
允许吸收能量 J	带缓冲	63.5	91.5	116	152	233	362
	无缓冲	0.371	0.386	0.386	0.958	1.08	2.32
		不带缓冲时，则不能吸收外部负荷产生的较大能量。因此，建议同时使用外部缓冲装置。					

行程

缸径（mm）	标准行程 (mm)	最大行程 (mm)	最小行程 (mm)	耳轴型最小行程 (mm)
φ125	50・75・100・150・200・250・300	800	25	30
φ140				32
φ160				34
φ180		900		35
φ200		1,000		37
φ250		1,200		39

注1：有关中间行程，可按1mm为单位进行制作。

型号表示方法

不带开关

SCS2-P - LB - 125 ( ) B - 50 - 25 - J Y - G

Ⓐ 安装形式

Ⓑ 缸径

Ⓒ 配管螺纹种类

Ⓓ 缓冲

Ⓔ 行程

Ⓕ 行程调整范围

Ⓖ 选择项
注1、注2

Ⓗ 附件
注3

符号	内容
Ⓐ 安装形式	
00	基本型
LB	轴向脚座型
FA	前端法兰型
FB	后端法兰型
TC	中间耳轴型
TA	前端耳轴型
TB	后端耳轴型

Ⓑ 缸径 (mm)	
125	φ125
140	φ140
160	φ160
180	φ180
200	φ200
250	φ250

Ⓒ 配管螺纹种类	
无符号	Rc螺纹
N	NPT螺纹（按订单生产）
G	G螺纹（按订单生产）

Ⓓ 缓冲	
B	带两端缓冲
R	带前端缓冲
H	带后端缓冲
N	不带缓冲

Ⓔ 行程 (mm)

缸径	行程	中间行程
φ125～φ160	25～800	每1mm
φ180	25～900	
φ200	25～1000	
φ250	25～1200	

Ⓕ 行程调整范围 (mm)	
25	25
50	50
75	75
100	100

Ⓖ 选择项

		最高环境温度	瞬间最高温度
C2	缓冲部带单向阀		
J	防尘套	60℃	100℃
K	防尘套	100℃	200℃
L	防尘套	250℃	400℃
M	活塞杆材质（不锈钢）		
无符号	缓冲针阀位置R（标准）		
S	缓冲针阀位置S		
T	缓冲针阀位置T		
P6	禁铜 (按订单生产)		

Ⓗ 附件	
I	单耳环连接件
Y	双耳环连接件（带销及挡圈）
B1	单耳环支撑件
B2	双耳环支撑件（带销及挡圈）

⚠型号选择时的注意事项

注1：有关缓冲针阀的位置表示请确认外形尺寸图。
注2：瞬间最高温度是指火花或切屑等瞬间接触防尘套时的温度。
注3：“I”“Y”不可同时选择。

〈型号表示例子〉

SCS2-P-LB-125B-50-25-JY-G

机种：Selex气缸　行程可调型

Ⓐ 安装形式　：轴向脚座型
Ⓑ 缸径　：φ125mm
Ⓒ 配管螺纹种类　：Rc螺纹
Ⓓ 缓冲　：带两侧缓冲
Ⓔ 行程　：50mm
Ⓕ 行程调整范围　：25mm
Ⓖ 选择项　：防尘套材质・最高环境温度60℃
Ⓗ 附件　：双耳环连接件

外形尺寸图

●行程可调型

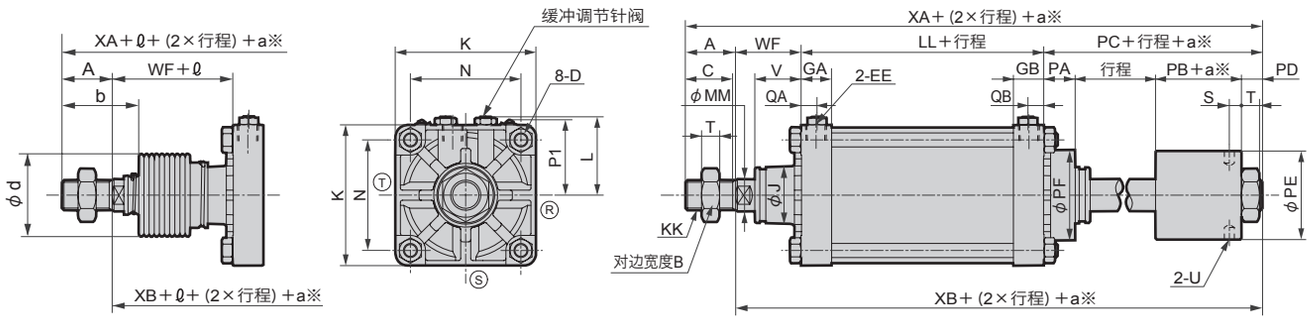

〈带防尘套〉

注1: Ⓡ Ⓢ Ⓣ 表示缓冲针阀的位置。
注2:有关附件的外形尺寸图请参考第6页。

※a为可调行程。

符号 / 缸径(mm)	A	B	C	D	EE	GA	J	K	KK	L	LL	MM	PA	PB	PC	PD	PE	PF	QA
φ125	50	46	47	M14×1.5	Rc1/2	30.5	57	140	M30×1.5	78～82	92	32	31	35.5	87.5	21	88	90	15
φ140	50	46	47	M14×1.5	Rc3/4	34.5	57	157	M30×1.5	86.5～91	103	32	31	35.5	87.5	21	88	90	17
φ160	56	55	53	M16×1.5	Rc3/4	34.5	62	177	M36×1.5	96.5～101	106	40	34	40	100	26	98	104	17
φ180	63	60	60	M18×1.5	Rc3/4	34.5	68	200	M40×1.5	108～112	110	45	34	44	107	29	108	110	17
φ200	72	70	69	M20×1.5	Rc3/4	37.5	75	220	M45×1.5	120.5～129	123	50	36	48	116	32	120	128	18
φ250	88	85	84	M24×1.5	Rc1	42.5	93	274	M56×2	147.5～156	141	60	36	58	133	39	141	150	21

符号 / 缸径(mm)	S	T	U	V	WF	XA	XB	带防尘套		
								b	d	ℓ
φ125	12	18	φ10深度10	46	65	294.5	244.5	74	75	(行程/4.55)+11
φ140	12	18	φ10深度10	46	67	307.5	257.5	74	75	(行程/4.55)+9
φ160	14.5	21	φ14深度15	48.5	71	333	277	82	80	(行程/5.15)+9
φ180	16	24	φ14深度15	53.5	78	358	295	91	90	(行程/5.15)+9
φ200	18	27	φ14深度15	60.5	88	399	327	102	95	(行程/5.30)+9
φ250	22.5	34	φ14深度15	64.5	94	456	368	120	120	(行程/6.40)+9

注：各安装形式的尺寸与SCS2-G（标准型）系列相同。请参考第4～5页。

MEMO

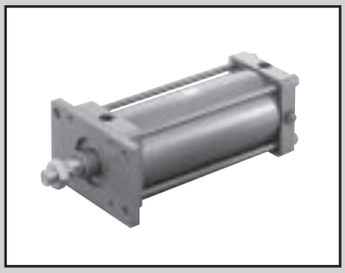

Selex气缸
双作用・耐热型

SCS2-T-G Series

●缸径：φ125・φ140・φ160・φ180・φ200・φ250

JIS符号

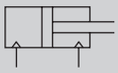

RoHS

规格

项目		SCS2-T-G（耐热型）					
缸径	mm	φ125	φ140	φ160	φ180	φ200	φ250
动作方式		双作用型					
使用流体		压缩空气					
最高使用压力	MPa	1.0					
最低使用压力	MPa	0.05					
保证耐压力	MPa	1.6					
环境温度	℃	5～120					
配管口径		Rc1/2	Rc3/4				Rc1
行程允许误差	mm	$^{+1.0}_{0}$（～300）、$^{+1.4}_{0}$（～1000）、$^{+1.8}_{0}$（～1200）					
使用活塞速度	mm/s	20～1000（请在允许吸收能量范围内使用。）					
缓冲		空气缓冲					
有效缓冲长度	mm	21.6	21.6	21.6	21.6	26.6	26.6
给油		不可注1					
允许吸收能量 J	带缓冲	63.5	91.5	116	152	233	362
	无缓冲	0.371	0.386	0.386	0.958	1.08	2.32
		不带缓冲时，则不能吸收外部负荷产生的较大能量。因此，建议同时使用外部缓冲装置。					

注1：请定期加注耐热型润滑油。

行程

缸径（mm）	标准行程 (mm)	最大行程 (mm)	最小行程 (mm)	耳轴型最小行程 (mm)
φ125	50・75・100・150・200・250・300	800	25	30
φ140				32
φ160				34
φ180		900		35
φ200		1,000		37
φ250		1,200		39

注1：有关中间行程，可按1mm为单位进行制作。

型号表示方法

SCS2-T - LB - 125 ◯ B - 50 - M Y - G

Ⓐ 安装形式
Ⓑ 缸径
Ⓒ 配管螺纹种类
Ⓓ 缓冲
Ⓔ 行程
Ⓕ 选择项 注1、注2
Ⓖ 附件 注3

符号	内容
Ⓐ 安装形式	
00	基本型
LB	轴向脚座型
FA	前端法兰型
FB	后端法兰型
TC	中间耳轴型
TA	前端耳轴型
TB	后端耳轴型

Ⓑ 缸径 (mm)	
125	φ125
140	φ140
160	φ160
180	φ180
200	φ200
250	φ250

Ⓒ 配管螺纹种类	
无符号	Rc螺纹
N	NPT螺纹（按订单生产）
G	G螺纹（按订单生产）

Ⓓ 缓冲	
B	带两端缓冲
R	带前端缓冲
H	带后端缓冲
N	不带缓冲

Ⓔ 行程 (mm)

缸径	行程	中间行程
φ125～φ160	25～800	每1mm
φ180	25～900	
φ200	25～1000	
φ250	25～1200	

Ⓕ 选择项			
C2	缓冲部带单向阀		
		最高环境温度	瞬间最高温度
J	防尘套	60℃	100℃
K	防尘套	100℃	200℃
L	防尘套	250℃	400℃
M	活塞杆材质（不锈钢）		
无符号	缓冲针阀位置R（标准）		
S	缓冲针阀位置S		
T	缓冲针阀位置T		
P6	禁铜 (按订单生产)		

Ⓖ 附件	
I	单耳环连接件
Y	双耳环连接件（带销及挡圈）
B1	单耳环支撑件
B2	双耳环支撑件（带销及挡圈）

⚠型号选择时的注意事项

注1：有关缓冲针阀的位置表示请确认外形尺寸图。
注2：瞬间最高温度是指火花或切屑等瞬间接触防尘套时的温度。
注3：“I”“Y”不可同时选择。

〈型号表示例子〉

SCS2-T-LB-125B-50-MY-G

机种：Selex气缸　行程可调型
Ⓐ 安装形式　：轴向脚座型
Ⓑ 缸径　：φ125mm
Ⓒ 配管螺纹种类　：Rc螺纹
Ⓓ 缓冲　：带两侧缓冲
Ⓔ 行程　：50mm
Ⓕ 选择项　：活塞杆材质变更 (不锈钢)
Ⓖ 附件　：双耳环连接件

外形尺寸图

与双作用SCS2-G (标准型) 系列相同。请参考第3～5页。

MEMO

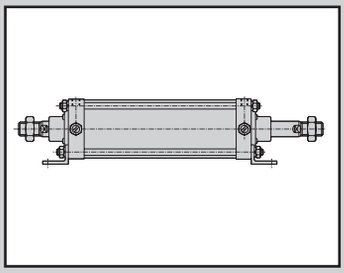

Selex气缸
双作用・双活塞杆型・给油型・无给油型

SCS2-D-G Series

●缸径: φ125・φ140・φ160・φ180・φ200・φ250

JIS符号

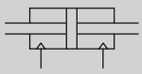

RoHS

规格

项目		SCS2-D・SCS2-LND-G（双活塞杆型）					
缸径	mm	φ125	φ140	φ160	φ180	φ200	φ250
动作方式		双作用型					
使用流体		压缩空气					
最高使用压力	MPa	1.0					
最低使用压力	MPa	0.1					
保证耐压力	MPa	1.6					
环境温度	℃	−5～60（但是，不得冻结）					
配管口径		Rc1/2	Rc3/4				Rc1
行程允许误差 (注1)	mm	$^{+1.0}_{0}$（～300）、$^{+1.4}_{0}$（～1000）、$^{+1.8}_{0}$（～1200）					
使用活塞速度	mm/s	20～1000（请在允许吸收能量范围内使用。）					
缓冲		空气缓冲					
有效缓冲长度	mm	21.6	21.6	21.6	21.6	26.6	26.6
给油		SCS2-D:要（给油时请使用透平油1种ISO VG32），SCS2-LND:不要					
允许吸收能量 J	带缓冲	63.5	91.5	116	152	233	362
	无缓冲	0.371	0.386	0.386	0.958	1.08	2.32
		不带缓冲时，则不能吸收外部负荷产生的较大能量。因此，建议同时使用外部缓冲装置。					

注1：带开关时 $^{+2.0}_{0}$（～1000）

行程

缸径（mm）	标准行程 (mm)	最大行程 (mm)	最小行程 (mm)	耳轴型最小行程 (mm)
φ125	50・75・100・150・200・250・300	800	1	30
φ140				32
φ160				34
φ180		900		35
φ200		1,000		37
φ250		1,200		39

注1：有关中间行程，可按1mm为单位进行制作。

型号表示方法

不带开关

SCS2-D — LB - 125 ( ) B - 50 ———— J I -G

带开关

SCS2-LND - LB - 125 ( ) B - 50 - T0H - R - J I -G

Ⓐ 安装形式

Ⓑ 缸径

Ⓒ 配管螺纹种类

Ⓓ 缓冲

Ⓔ 行程

Ⓕ 开关型号

Ⓖ 开关数
注1

Ⓗ 选择项
注2、注3

Ⓘ 附件

符号	内容
Ⓐ 安装形式	
00	基本型
LB	轴向脚座型
FA	前端法兰型
FB	后端法兰型
TC	中间耳轴型
TA	前端耳轴型
TB	后端耳轴型

Ⓑ 缸径 (mm)	
125	φ125
140	φ140
160	φ160
180	φ180
200	φ200
250	φ250

Ⓒ 配管螺纹种类	
无符号	Rc螺纹
N	NPT螺纹（按订单生产）
G	G螺纹（按订单生产）

Ⓓ 缓冲	
B	带两端缓冲
R	带前端缓冲
H	带后端缓冲
N	不带缓冲

Ⓔ 行程 (mm)

缸径	行程	中间行程
φ125～φ160	1～800	每1mm
φ180	1～900	
φ200	1～1000	
φ250	1～1200	

Ⓕ 开关型号

直线导线	L型导线	接点	表示	导线
T0H※	T0V※	有接点	单色表示型	2线
T5H※	T5V※		无指示灯	
T2H※	T2V※	无接点	单色表示型	2线
T3H※	T3V※			3线
T2YH※	T2YV※		双色表示型	2线
T3YH※	T3YV※			3线
T2JH※	T2JV※		断电延迟型	2线
T2YD※	—		强磁场用开关	2线
T2YDT※	—			

※导线长度	
无符号	1m (标准)
3	3m (选择项)
5	5m (选择项)

Ⓖ 开关数	
R	前端带1个
H	后端带1个
D	带2个
T	带3个
4	带4个

Ⓗ 选择项

		最高环境温度	瞬间最高温度
C2	缓冲部带单向阀		
J	防尘套	60 ℃	100 ℃
K	防尘套	100 ℃	200 ℃
L	防尘套	250 ℃	400 ℃
M	活塞杆材质（不锈钢）		
无符号	缓冲针阀位置R（标准）		
S	缓冲针阀位置S		
T	缓冲针阀位置T		
P6	禁铜 (按订单生产)		

Ⓘ 附件	
I	单耳环连接件
Y	双耳环连接件（带销及挡圈）
B1	单耳环支撑件
B2	双耳环支撑件（带销及挡圈）

⚠型号选择时的注意事项

注1：安装形式选择TA或者TB时的开关数，TA时限选“H”（后端带1个）、TB时限选“R”（前端带1个）。
注2：有关缓冲针阀的位置表示请确认外形尺寸图。
注3：瞬间最高温度是指火花或切屑等瞬间接触防尘套时的温度。

〈型号表示例子〉

SCS2-LND-LB-125B-50-T0H-R-JY-G

机种：Selex气缸　双作用・双活塞杆型带开关

Ⓐ安装形式　：轴向脚座型
Ⓑ缸径　：φ125mm
Ⓒ配管螺纹种类　：Rc螺纹
Ⓓ缓冲　：带两侧缓冲
Ⓔ行程　：50mm
Ⓕ开关型号　：有接点T0H开关，导线长度1m
Ⓖ开关数　：前端带1个
Ⓗ选择项　：防尘套材质・最高环境温度60℃
Ⓘ附件　：双耳环连接件

外形尺寸图

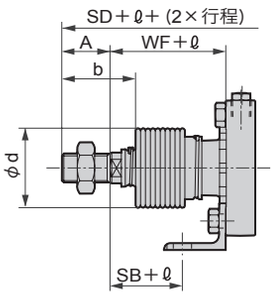

〈带防尘套〉

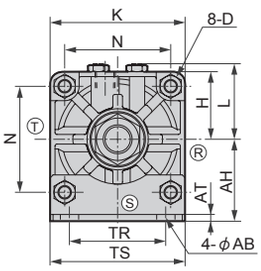

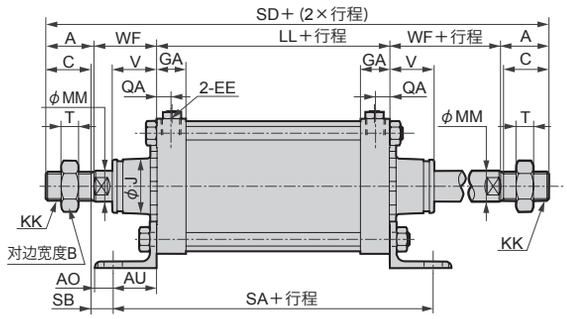

注1: Ⓡ Ⓢ Ⓣ 表示缓冲针阀的位置。

注2:带开关的开关部尺寸请参考第3页。
注3:左右用于挂扳手的两面宽度的位置不定。
注4:有关附件的外形尺寸图请参考第6页。

符号	轴向脚座型 (LB) 基本尺寸													
缸径 (mm)	A	AB	AH	AO	AT	AU	B	C	D	EE	GA	H	J	K
φ125	50	19	85	19	7	45	46	47	M14×1.5	Rc½	32	70	57	140
φ140	50	19	100	20	8	50	46	47	M14×1.5	Rc¾	36	78.5	57	157
φ160	56	19	106	20	10	53	55	53	M16×1.5	Rc¾	38.5	88.5	62	177
φ180	63	24	125	27	10	60	60	60	M18×1.5	Rc¾	39.5	100	68	200
φ200	72	24	132	27	12	62	70	69	M20×1.5	Rc¾	44.5	110	75	220
φ250	88	29	160	29	12	70	85	84	M24×1.5	Rc1	49.5	137	93	274

符号															带防尘套		
缸径 (mm)	KK	L	LL	MM	N	QA	SA	SB	SD	T	TR	TS	V	WF	b	d	ℓ
φ125	M30×1.5	78～82	92	32	110	15	182	20	322	18	100	140	46	65	74	75	(行程/4.55)+11
φ140	M30×1.5	86.5～91	103	32	124	17	203	17	337	18	112	157	46	67	74	75	(行程/4.55)+9
φ160	M36×1.5	96.5～101	106	40	142	17	212	18	360	21	118	177	48.5	71	82	80	(行程/5.15)+9
φ180	M40×1.5	108～112	110	45	160	17	230	18	392	24	132	200	53.5	78	91	90	(行程/5.15)+9
φ200	M45×1.5	120.5～129	123	50	175	18	247	26	443	27	150	220	60.5	88	102	95	(行程/5.30)+9
φ250	M56×2.0	147.5～156	141	60	216	21	281	24	505	34	180	274	64.5	94	120	120	(行程/6.40)+9

注：各安装形式的尺寸与双作用型SCS2-G (标准型) 系列相同。请参考第4～5页。

MEMO

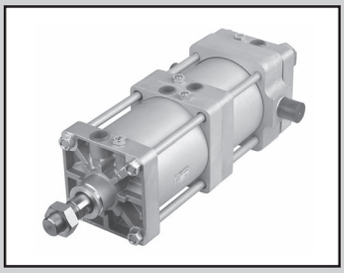

Selex气缸
双作用・背靠型

SCS2-B-G Series

●缸径：φ125・φ140・φ160・φ180・φ200・φ250

JIS符号

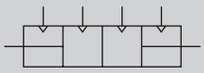

RoHS

规格

项目		SCS2-B-G（背靠型）					
缸径	mm	φ125	φ140	φ160	φ180	φ200	φ250
动作方式		双作用型					
使用流体		压缩空气					
最高使用压力	MPa	1.0					
最低使用压力	MPa	0.05					
保证耐压力	MPa	1.6					
环境温度	℃	−5～60（但是，不得冻结）					
配管口径		Rc½	Rc¾				Rc1
行程允许误差	mm	$^{+1.0}_{0}$（～300）、$^{+1.4}_{0}$（～1000）、$^{+1.8}_{0}$（～1200）					
使用活塞速度	mm/s	20～1000（请在允许吸收能量范围内使用。）					
缓冲		空气缓冲					
有效缓冲长度	mm	21.6	21.6	21.6	21.6	26.6	26.6
给油		要（给油时请使用透平油1种ISO VG32）					
允许吸收能量 J	带缓冲	63.5	91.5	116	152	233	362
	无缓冲	0.371	0.386	0.386	0.958	1.08	2.32
		不带缓冲时，则不能吸收外部负荷产生的较大能量。因此，建议同时使用外部缓冲装置。					

行程

缸径（mm）	标准行程 (mm)	最大行程 (mm)	最小行程 (mm)	耳轴型最小行程 (mm)
φ125	50・75・100・150・200・250・300	800	1	30
φ140				32
φ160				34
φ180		900		35
φ200		1,000		37
φ250		1,200		39

注1：有关中间行程，可按1mm为单位进行制作。

型号表示方法

不带开关

SCS2-B - LB - 125 - ◯ B 50 - ◯ B 50 - J Y - G

气缸1的行程 S1　　气缸2的行程 S2

Ⓐ 安装形式　Ⓑ 缸径　Ⓒ 配管螺纹种类　Ⓒ 配管螺纹种类　Ⓓ 缓冲=S1　Ⓓ 缓冲=S2　Ⓔ 行程=S1　Ⓔ 行程=S2　Ⓕ 选择项 注1、注2　Ⓖ 附件

符号	内容
Ⓐ 安装形式	
00	基本型
LB	轴向脚座型
FA	前端法兰型
TA	前端耳轴型
TB	后端耳轴型

Ⓑ 缸径 (mm)	
125	φ125
140	φ140
160	φ160
180	φ180
200	φ200
250	φ250

Ⓒ 配管螺纹种类	
无符号	Rc螺纹
N	NPT螺纹（按订单生产）
G	G螺纹（按订单生产）

Ⓓ 缓冲	
B	带两端缓冲
R	带前端缓冲
H	带后端缓冲
N	不带缓冲

Ⓔ 行程 (mm)

缸径	行程	中间行程
φ125～φ160	1～800	每1mm
φ180	1～900	
φ200	1～1000	
φ250	1～1200	

Ⓕ 选择项

		最高环境温度	瞬间最高温度
C2	缓冲部带单向阀		
J	防尘套	60 ℃	100 ℃
K	防尘套	100 ℃	200 ℃
L	防尘套	250 ℃	400 ℃
M	活塞杆材质（不锈钢）		
无符号	缓冲针阀位置R(标准)		
S	缓冲针阀位置S		
T	缓冲针阀位置T		

Ⓖ 附件	
I	单耳环连接件
Y	双耳环连接件（带销及挡圈）
B1	单耳环支撑件
B2	双耳环支撑件（带销及挡圈）

⚠ 型号选择时的注意事项

注1：有关缓冲针阀的位置表示请确认外形尺寸图。
注2：瞬间最高温度是指火花或切屑等瞬间接触防尘套时的温度。

〈型号表示例子〉

SCS2-B-LB-125-B50-B50-JY-G

机种：Selex气缸　双作用・背靠型
Ⓐ 安装形式　：轴向脚座型
Ⓑ 缸径　：φ125mm
Ⓒ 配管螺纹种类：Rc螺纹
Ⓓ 缓冲　：带两侧气缓冲
Ⓔ 行程S1　：50mm　　气缸1
Ⓒ 配管螺纹种类：Rc螺纹
Ⓓ 缓冲　：带两侧气缓冲
Ⓔ 行程S2　：50mm　　气缸2
Ⓕ 选择项　：防尘套材质・最高环境温度60℃
Ⓖ 附件　：双耳环连接件

气缸1的行程	50mm用S1表示
气缸2的行程	50mm用S2表示
总行程	100mm S1+S2

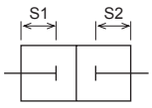

使用例

组合相同行程时可取得3个位置。

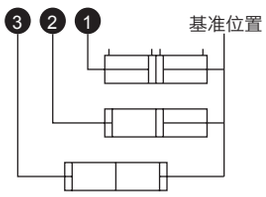

变更行程进行组合时可取得4个位置。

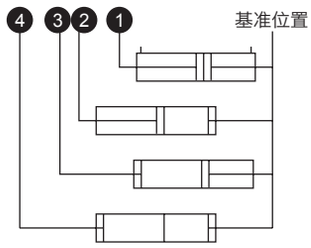

外形尺寸图

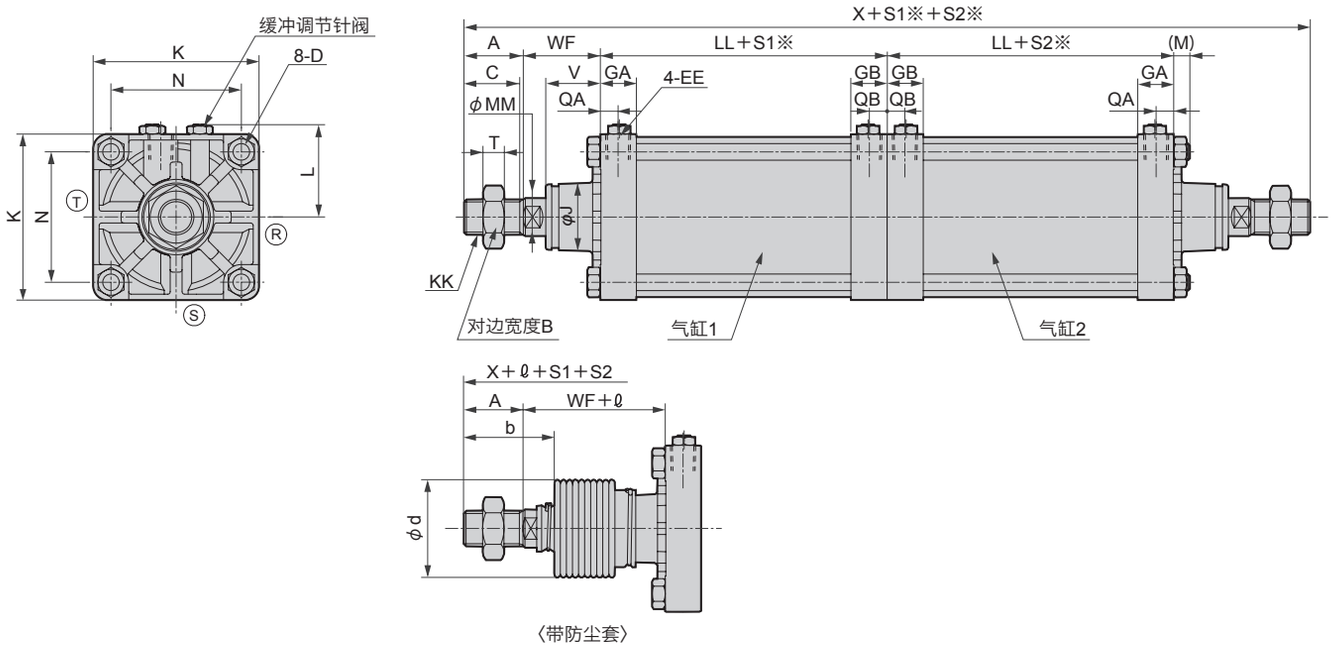

〈带防尘套〉

注1：Ⓡ Ⓢ Ⓣ 表示缓冲针阀的位置。　※S1：气缸1的行程、S2：气缸2的行程
注2：有关附件的外形尺寸图请参考第6页。

符号 / 缸径 (mm)	A	B	C	D	EE	GA	GB	J	K	KK	L	LL	M	MM	N	T	QA	QB	V	WF	X	带防尘套 b	带防尘套 d	带防尘套 ℓ
φ125	50	46	47	M14×1.5	Rc½	30.5	30.5	57	140	M30×1.5	78～82	92	13.5	32	110	18	15	15	46	65	414	74	75	(行程/4.55)+11
φ140	50	46	47	M14×1.5	Rc¾	34.5	34.5	57	157	M30×1.5	86.5～91	103	13.5	32	124	18	17	17	46	67	440	74	75	(行程/4.55)+9
φ160	56	55	53	M16×1.5	Rc¾	34.5	34.5	62	177	M36×1.5	96.5～101	106	15.5	40	142	21	17	17	48.5	71	466	82	80	(行程/5.15)+9
φ180	63	60	60	M18×1.5	Rc¾	34.5	34.5	68	200	M40×1.5	108～112	110	17.5	45	160	24	17	17	53.5	78	502	91	90	(行程/5.15)+9
φ200	72	70	69	M20×1.5	Rc¾	37.5	37.5	75	220	M45×1.5	120.5～129	123	18.5	50	175	27	18	18	60.5	88	566	102	95	(行程/5.30)+9
φ250	88	85	84	M24×1.5	Rc1	42.5	42.5	93	274	M56×2	147.5～156	141	21.5	60	216	34	21	21	64.5	94	646	120	120	(行程/6.40)+9

注：各安装形式的尺寸与双作用型SCS2-G (标准型) 系列相同。请参考第4～5页。

MEMO

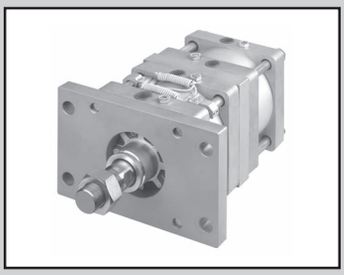

Selex气缸
双作用・两段型

SCS2-W-G Series

●缸径：φ125・φ140・φ160・φ180・φ200・φ250

JIS符号

RoHS

规格

项目		SCS2-W-G（两段型）					
缸径	mm	φ125	φ140	φ160	φ180	φ200	φ250
动作方式		双作用型					
使用流体		压缩空气					
最高使用压力	MPa	1.0					
最低使用压力	MPa	0.1					
保证耐压力	MPa	1.6					
环境温度	℃	−5～60（但是，不得冻结）					
配管口径		Rc½	Rc¾				Rc1
行程允许误差 (注1)	mm	$^{+1.0}_{0}$（～300）、$^{+1.4}_{0}$（～1000）、$^{+1.8}_{0}$（～1200）					
使用活塞速度	mm/s	20～1000（请在允许吸收能量范围内使用。）					
缓冲		空气缓冲					
有效缓冲长度	mm	21.6	21.6	21.6	21.6	26.6	26.6
给油		要（给油时请使用透平油1种ISO VG32）					
允许吸收能量 J	带缓冲	63.5	91.5	116	152	233	362
	无缓冲	0.371	0.386	0.386	0.958	1.08	2.32
		不带缓冲时，则不能吸收外部负荷产生的较大能量。因此，建议同时使用外部缓冲装置。					

注1：带开关时 $^{+2.0}_{0}$（～1000）

行程

缸径（mm）	标准行程 (mm)	最大行程 (mm)	最小行程 (mm)	耳轴型最小行程 (mm)
φ125	50・75・100・150・200・250・300	800	2（总行程）	30
φ140				32
φ160				34
φ180		900		35
φ200		1,000		37
φ250		1,200		39

注1：有关中间行程，可按1mm为单位进行制作。

型号表示方法

不带开关

SCS-W - LB - 125 - ○ B 200 - ○ B 50 - J Y - G

总行程 S1

第1段行程 S2

Ⓐ 安装形式

Ⓑ 缸径

Ⓒ 配管螺纹种类　Ⓒ 配管螺纹种类

Ⓓ 缓冲＝S1　Ⓓ 缓冲＝S2

Ⓔ 行程＝S1　Ⓔ 行程＝S2 注1

Ⓕ 选择项 注2、注3

Ⓖ 附件

符号	内　容
Ⓐ 安装形式	
00	基本型
LB	轴向脚座型
FA	前端法兰型
FB	后端法兰型
CA	单耳环型
CB	双耳环型
TA	前端耳轴型
TB	后端耳轴型

Ⓑ 缸径 (mm)	
125	φ125
140	φ140
160	φ160
180	φ180
200	φ200
250	φ250

Ⓒ 配管螺纹种类	
无符号	Rc螺纹
N	NPT螺纹（按订单生产）
G	G螺纹　（按订单生产）

Ⓓ 缓冲	
B	带两侧缓冲
R	带前端缓冲
H	带后端缓冲
N	不带缓冲

Ⓔ 行程 (mm)

缸径	行程	中间行程
φ125～φ160	2～800	每1mm
φ180	2～900	
φ200	2～1000	
φ250	2～1200	

Ⓕ 选择项			
C2	缓冲部带单向阀		
		最高环境温度	瞬间最高温度
J	防尘套	60℃	100℃
K	防尘套	100℃	200℃
L	防尘套	250℃	400℃
M	活塞杆材质（不锈钢）		
无符号	缓冲针阀位置R(标准)		
S	缓冲针阀位置S		
T	缓冲针阀位置T		

Ⓖ 附件	
I	单耳环连接件
Y	双耳环连接件（带销及挡圈）
B1	单耳环支撑件
B2	双耳环支撑件（带销及挡圈）

⚠型号选择时的注意事项

注1：S2 (第1段) 的最大行程为200mm。
注2：有关缓冲针阀的位置表示请确认外形尺寸图。
注3：瞬间最高温度是指火花或切屑等瞬间接触防尘套时的温度。

〈型号表示例〉

SCS2-W-LB-125-B200-B50-JY-G

机种：selex气缸 双作用・两段型

Ⓐ安装形式　：轴向脚座型
Ⓑ缸径　：φ125mm
Ⓒ配管螺纹种类：Rc螺纹
Ⓓ缓冲　：带两侧缓冲
Ⓔ行程S1　：总行程 200mm　┐气缸1
Ⓒ配管螺纹种类：Rc螺纹
Ⓓ缓冲　：带两侧缓冲
Ⓔ行程S2　：第1段行程50mm　┐气缸2
Ⓕ选择项　：防尘套材质・最高环境温度60℃用
Ⓖ附件　：双耳环连接件

第1段行程　50mm 用S2表示
＋第2段行程　150mm
总行程　200mm 用S1表示

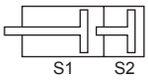

使用例

设置压力时，使P2>P1。
●第一段推出
在4气口加压状态下，
对1气口加压。
●第二段推出
在1气口加压状态下，
对3气口加压。

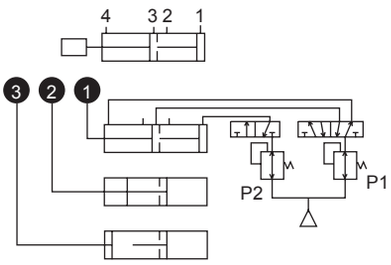

根据负荷方向有时也可P2＝P1。
负荷的自然下落时使用单作用气缸时，如上图所示时，2、4气口为呼吸口，如下图所示时，2、3气口为呼吸口。
对没有必要进行基础配管的气口（2气口）也进行配管的话，缓冲效果会更好。

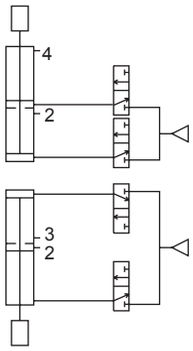

外形尺寸图

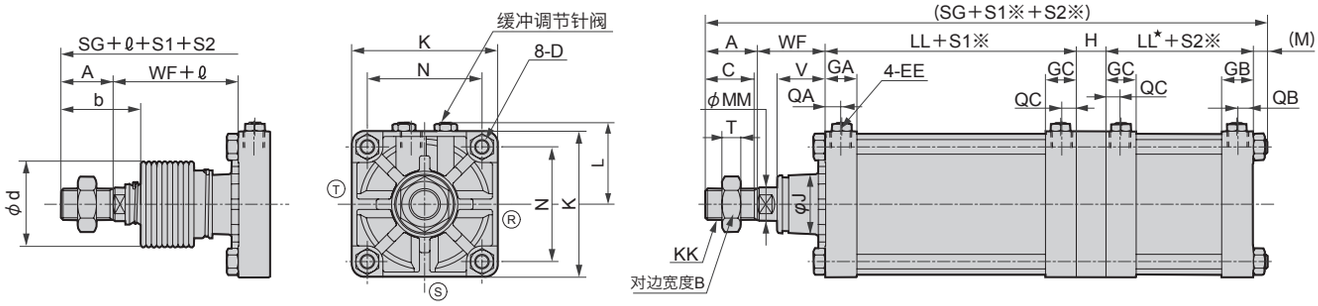

注1: Ⓡ Ⓢ Ⓣ 表示缓冲针阀的位置。
注2:有关附件的外形尺寸图请参考第6页。

符号	基本尺寸												
缸径 (mm)	A	B	C	D	EE	GA	GB	GC	H	J	K	KK	L
φ125	50	46	47	M14×1.5	Rc1/2	30.5	30.5	29.5	28	57	140	M30×1.5	78～82
φ140	50	46	47	M14×1.5	Rc3/4	34.5	34.5	33.5	28	57	157	M30×1.5	86.5～91
φ160	56	55	53	M16×1.5	Rc3/4	34.5	34.5	33.5	28	62	177	M36×1.5	96.5～101
φ180	63	60	60	M18×1.5	Rc3/4	34.5	34.5	33.5	33	68	200	M40×1.5	108～112
φ200	72	70	69	M20×1.5	Rc3/4	37.5	37.5	36.5	35	75	220	M45×1.5	120.5～129
φ250	88	85	84	M24×1.5	Rc1	42.5	42.5	41.5	39	93	274	M56×2	147.5～156

符号													带防尘套		
缸径 (mm)	LL	LL★	MM	M	QA	QB	QC	N	SG	T	V	WF	b	d	ℓ
φ125	91	92	32	13.5	15	15	14	110	339.5	18	46	65	74	75	(行程/4.55)+11
φ140	102	103	32	13.5	17	17	16	124	363.5	18	46	67	74	75	(行程/4.55)+9
φ160	105	106	40	15.5	17	17	16	142	381.5	21	48.5	71	82	80	(行程/5.15)+9
φ180	109	110	45	17.5	17	17	16	160	410.5	24	53.5	78	91	90	(行程/5.15)+9
φ200	122	123	50	18.5	18	18	17	175	458.5	27	60.5	88	102	95	(行程/5.30)+9
φ250	140	141	60	21.5	21	21	20	216	523.5	34	64.5	94	120	120	(行程/6.40)+9

注：各安装形式的尺寸与SCS2-G（标准型）系列相同。请参考第4～5页。

MEMO

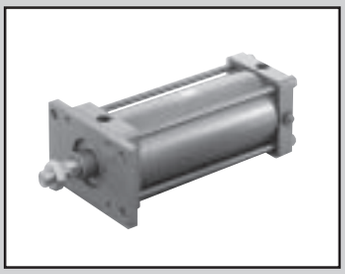

Selex气缸
双作用・低油压型

SCS2-H-G Series

●缸径：φ125・φ140・φ160・φ180・φ200・φ250

JIS符号

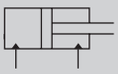

RoHS

规格

项目		SCS2-H・SCS2-LH-G (低油压型)					
缸径	mm	φ125	φ140	φ160	φ180	φ200	φ250
动作方式		双作用型					
使用流体		油压工作油					
最高使用压力	MPa	1.0					
最低使用压力	MPa	0.1					
保证耐压力	MPa	1.6					
环境温度	℃	5～50					
配管口径		Rc½	Rc¾				Rc1
行程允许误差 (注1)	mm	$^{+1.0}_{0}$ （～300）、$^{+1.4}_{0}$ （～1000）$^{+1.8}_{0}$ （～1200）					
缓冲		空气缓冲					
有效缓冲长度	mm	21.6	21.6	21.6	21.6	26.6	26.6
允许吸收能量 J	带缓冲	低油压气缸的缓冲能力不能吸收较大的能量。建议同时使用外部缓冲装置。					
	无缓冲	0.371	0.386	0.386	0.958	1.08	2.32
		不带缓冲时，则不能吸收外部负荷产生的较大能量。因此，建议同时使用外部缓冲装置。					

注1：带开关时 $^{+2.0}_{0}$（～1000）

行程

缸径（mm）	标准行程 (mm)	最大行程 (mm)	最小行程 (mm)	耳轴型最小行程 (mm)
φ125	50・75・100・150・200・250・300	800	20	30
φ140				32
φ160				34
φ180		900		35
φ200		1,000		37
φ250		1,200		39

注1：有关中间行程，可按1mm为单位进行制作。

型号表示方法

※带开关型号为按订单生产。尺寸会有变化，请注意。

不带开关

SCS2-H — LB - 125 ◯ B - 50 ———— J I -G

带开关

SCS2-LH - LB - 125 ◯ B - 50 - T0H - R - J I -G

Ⓐ 安装形式

Ⓑ 缸径

Ⓒ 配管螺纹种类

Ⓓ 缓冲

Ⓔ 行程

Ⓕ 开关型号

Ⓖ 开关数 注1

Ⓗ 选择项 注2、注3、注4

Ⓘ 附件

符号	内容
Ⓐ 安装形式	
00	基本型
LB	轴向脚座型
FA	前端法兰型
FB	后端法兰型
TC	中间耳轴型
TA	前端耳轴型
TB	后端耳轴型

Ⓑ 缸径(mm)	
125	φ125
140	φ140
160	φ160
180	φ180
200	φ200
250	φ250

Ⓒ 配管螺纹种类	
无符号	Rc螺纹
N	NPT螺纹（按订单生产）
G	G螺纹（按订单生产）

Ⓓ 缓冲	
B	带两端缓冲
R	带前端缓冲
H	带后端缓冲
N	不带缓冲

Ⓔ 行程(mm)

缸径	行程	中间行程
φ125～φ160	1～800	每1mm
φ180	1～900	
φ200	1～1000	
φ250	1～1200	

Ⓕ 开关型号

直线导线	L型导线	接点	表示	导线
T0H※	T0V※	有接点	单色表示型	2线
T5H※	T5V※		无指示灯	
T2H※	T2V※	无接点	单色表示型	2线
T3H※	T3V※			3线
T2YH※	T2YV※		双色表示型	2线
T3YH※	T3YV※			3线
T2JH※	T2JV※		断电延迟型	2线
T2YD※	—		强磁场用开关	2线
T2YDT※	—			

※导线长度	
无符号	1m(标准)
3	3m(选择项)
5	5m(选择项)

Ⓖ 开关数	
R	前端带1个
H	后端带1个
D	带2个
T	带3个
4	带4个

Ⓗ 选择项

		最高环境温度	瞬间最高温度
C2	缓冲部带单向阀		
J	防尘套	60℃	100℃
K	防尘套	100℃	200℃
L	防尘套	250℃	400℃
M	活塞杆材质（不锈钢）		
无符号	缓冲针阀位置R（标准）		
S	缓冲针阀位置S		
T	缓冲针阀位置T		
P6	禁铜(按订单生产)		

Ⓘ 附件	
I	单耳环连接件
Y	双耳环连接件（带销及挡圈）
B1	单耳环支撑件
B2	双耳环支撑件（带销及挡圈）

⚠型号选择时的注意事项

注1：安装形式选择TA或者TB时的开关数，TA时限选“H”（后端带1个）、TB时限选“R”（前端带1个）。
注2：有关缓冲针阀的位置表示请确认外形尺寸图。
注3：瞬间最高温度是指火花或切屑等瞬间接触防尘套时的温度。
注4：“I”“Y”不可同时选择。

〈型号表示例子〉

SCS2-LH-LB-125B-50-T0H-R-JY-G

机种：Selex气缸　双作用・低油压型带开关

Ⓐ安装形式　：轴向脚座型
Ⓑ缸径　：φ125mm
Ⓒ配管螺纹种类　：Rc螺纹
Ⓓ缓冲　：带两侧缓冲
Ⓔ行程　：50mm
Ⓕ开关型号　：有接点T0H开关，导线长度1m
Ⓖ开关数　：前端带1个
Ⓗ选择项　：防尘套材质・最高环境温度60℃
Ⓘ附件　：双耳环连接件

外形尺寸图

与双作用型SCS2-G (标准型) 系列相同。请参考第3～5页。

MEMO

中国销售网络

如有需求
请咨询
就近营业所

喜开理(上海)机器有限公司

Website http://www.ckd.sh.cn/

公司总部 营业部

上海市徐汇区虹梅路1905号远中科研大楼6楼601 200233
电话(021)61911888 传真(021)60905357

喜开理(中国)有限公司

Website http://www.ckd.com.cn

工 厂

中国工厂

江苏省无锡市无锡新区新华路21号

沪 浙 区 域

浦西营业所	电话(021)61911888 E-mail:ckdsh@ckd.sh.cn	传真(021)60905359
浦东营业所	电话(021)51973696 51973697 E-mail:ckdpd@ckd.sh.cn	传真(021)51973687
宁波营业所	电话(0574)87368477 87367421 E-mail:ckdnb@ckd.sh.cn	传真(0574)87368829
温州驻在所	电话(0577)65223910 E-mail:ckdwz@ckd.sh.cn	传真(0577)65223910
杭州营业所	电话(0571)85800055 85800056 E-mail:ckdhz@ckd.sh.cn	传真(0571)85800054
嘉兴驻在所	电话(0573)83570327 E-mail:ckdjx@ckd.sh.cn	传真(0573)83570327
南昌驻在所	电话(0791)85257191 E-mail:ckdnc@ckd.sh.cn	传真(0791)85257191

江 苏 区 域

无锡营业所	电话(0510)82762726 82753506 E-mail:ckdwx@ckd.sh.cn	传真(0510)82750156
南通驻在所	电话(0513)89063002 E-mail:ckdnt@ckd.sh.cn	传真(0513)89063002
昆山营业所	电话(0512)57911096 57911098 E-mail:ckdks@ckd.sh.cn	传真(0512)57911097
苏州营业所	电话(0512)68636801 68636802 E-mail:ckdsuzhou@ckd.sh.cn	传真(0512)68636803
南京营业所	电话(025)86633426 52262550 E-mail:ckdnj@ckd.sh.cn	传真(025)83733596
合肥驻在所	电话(0551)65525710 E-mail:ckdhf@ckd.sh.cn	传真(0551)65525710

中 西 部 区 域

成都营业所	电话(028)86624906 86624106 E-mail:ckdcd@ckd.sh.cn	传真(028)86620216
武汉营业所	电话(027)86695531 86695532 E-mail:ckdwh@ckd.sh.cn	传真(027)86695523
十堰驻在所	电话(0719)7505889 E-mail:ckdshy@ckd.sh.cn	传真(0719)7505889
郑州营业所	电话(0371)86231611 E-mail:ckdzz@ckd.sh.cn	传真(0371)66612758
长沙营业所	电话(0731)85777265 E-mail:ckdcs@ckd.sh.cn	传真(0731)85777267
重庆营业所	电话(023)67855652 E-mail:ckdcq@ckd.sh.cn	传真(023)67855653
西安营业所	电话(029)68971518 68750491 E-mail:xian@ckd.sh.cn	传真(029)68750492

华 北 区 域

北京营业所	电话(010)85867408 85867428 E-mail:ckdbj@ckd.sh.cn	传真(010)85867422
太原驻在所	电话(0351)6811370 E-mail:ckdty@ckd.sh.cn	传真(0351)6811370
天津营业所	电话(022)27492788 27491066 E-mail:ckdtj@ckd.sh.cn	传真(022)27483916
塘沽驻在所	电话(022)66373020 E-mail:ckdtg@ckd.sh.cn	传真(022)66373020
唐山驻在所	电话(0315)2861219 E-mail:ckdts@ckd.sh.cn	传真(0315)2861219
青岛营业所	电话(0532)85018108 80920600 E-mail:ckdqd@ckd.sh.cn	传真(0532)80920700
济南营业所	电话(0531)88110607 68812818 E-mail:ckdjn@ckd.sh.cn	传真(0531)68812718
烟台营业所	电话(0535)6388912 E-mail:ckdyt@ckd.sh.cn	传真(0535)6367150

东 北 区 域

沈阳营业所	电话(024)31482718 31482719 E-mail:ckdsy@ckd.sh.cn	传真(024)25387059
长春营业所	电话(0431)88639065 88639075 E-mail:ckdcc@ckd.sh.cn	传真(0431)88639035
哈尔滨驻在所	电话(0451)56885341 E-mail:ckdhrb@ckd.sh.cn	传真(0451)56885341
大连营业所	电话(0411)82529884 82529683 E-mail:ckddl@ckd.sh.cn	传真(0411)82529486

南 部 区 域

广州营业所	电话(020)87619461 87606869 E-mail:ckdgz@ckd.sh.cn	传真(020)87613462
中山驻在所	电话(0760)88220775 E-mail:ckdzs@ckd.sh.cn	传真(0760)88220775
深圳营业所	电话(0755)83646644 83297899 E-mail:ckdsz@ckd.sh.cn	传真(0755)83646699
惠州驻在所	电话(0752)7801550 E-mail:ckdhuizhou@ckd.sh.cn	传真(0752)7801550
东莞营业所	电话(0769)23038060 23038061 E-mail:ckddg@ckd.sh.cn	传真(0769)23038062
厦门营业所	电话(0592)5780360 5780390 E-mail:ckdxm@ckd.sh.cn	传真(0592)5633481
福州驻在所	电话(0591)87767611 E-mail:ckdfz@ckd.sh.cn	传真(0591)87767611
汕头驻在所	电话(0754)88676656 E-mail:ckdst@ckd.sh.cn	传真(0754)88676656

※本样本中的产品及其相关技术和软件，受日本《外汇及对外贸易法》的补充性出口条例管控。
需出口本产品及其相关技术时，请务必注意防止将其用于与兵器、武器相关的用途中。

●出于改良的目的，本样本上记载的产品规格外观可能会进行变更，恕不另行通知，敬请谅解。

© CKD Corporation 2015 All copyrights reserved.
© 喜开理(上海)机器有限公司 2015版权所有

2015.6.CANBC