CKD

New Products

新产品

强力夹紧气缸
PWC Series

POWER CLAMP CYLINDER PWC SERIES

采用铝合金本体
轻量、紧凑！

New

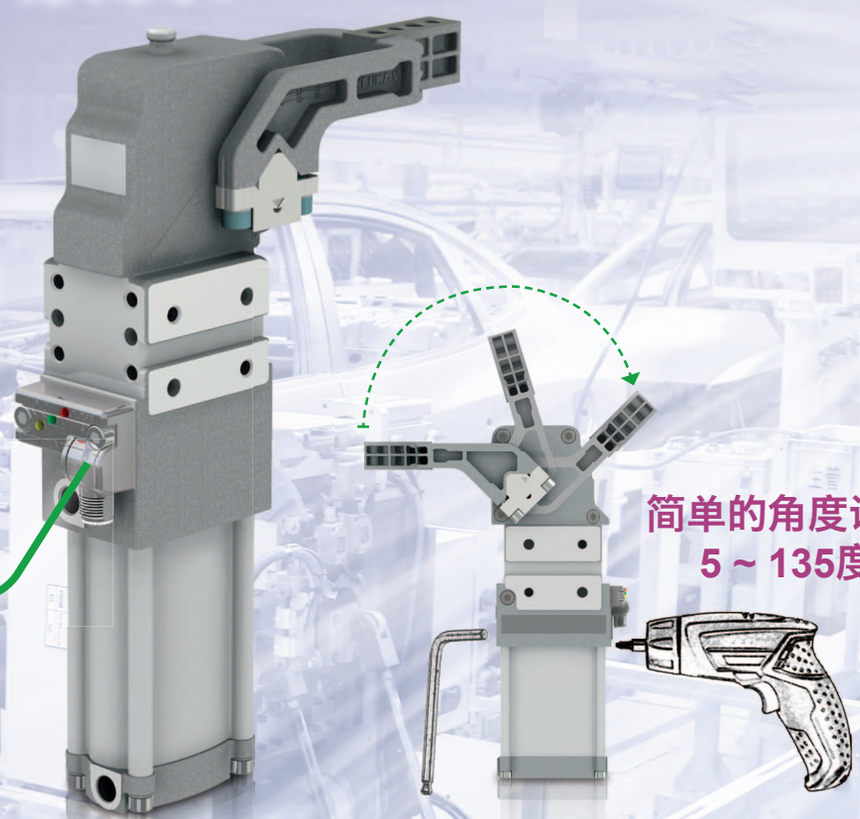

关联产品

W4G2系列

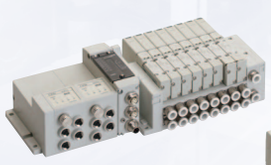

W4G4系列

- ●可选择32点输出・16点输出・16点输入・16点输出、PNP・NPN
- ●对应通信协议
  EtherNet/IP 、EtherCAT 、CC-Link 、CompoBus/S、DeviceNet 、AS-i、Profinet
- ●小型设计、省空间
- ●可连接到W4G2、W4G4两个阀，减少备件
- ●防护等级IP65

喜开理(上海)机器有限公司

C-CC-1332C 2

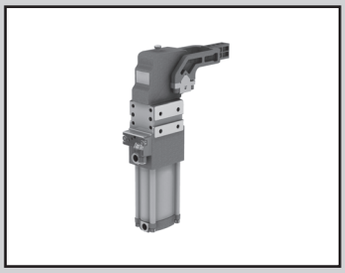

强力夹紧气缸

PWC Series

● 缸径：φ40・φ50・φ63・φ80

规格

项 目		PWC			
缸径	mm	φ40	φ50	φ63	φ80
动作方式		双作用型			
使用流体		压缩空气			
最高使用压力	MPa	0.8			
最低使用压力	MPa	0.2			
螺纹种类		G1/8、NPT1/8	G1/4、NPT1/4		
开闭角度	度	5～135			
夹紧力矩(0.5MPa)	N・m	130	185	390	850
锁紧力矩	N・m	380	800	1500	2500
重量	kg	1.45	2.7	3.5	8.54

型号表示方法

PWC - P - 50 E G - 1 A 02

Ⓐ 缸径
Ⓑ 开关
Ⓒ 配管口径
Ⓓ 夹紧臂朝向
Ⓔ 夹紧臂材质
Ⓕ 夹紧臂类型

符号	内 容
Ⓐ 缸径(mm)	
40	φ40
50	φ50
63	φ63
80	φ80
Ⓑ 开关	
E	带接近开关(PNP)
A	带接近开关(NPN)
N	无传感器
Ⓒ 配管口径	
G	G螺纹
N	NPT螺纹
Ⓓ 夹紧臂朝向	
1	参照左图 注1
2	
3	
4	
Ⓔ 夹紧臂材质	
A	铝合金
S	铸铁

Ⓕ 夹紧臂类型

符号	夹紧位置	偏移量
01	中	15mm 20mm(仅φ80)
02	右	
03	左	
04	中	45mm
05	右	
06	左	

⚠ 型号选定时的注意事项

注1：Ⓓ 夹紧臂朝向

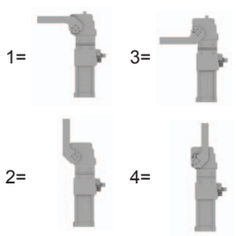

〈型号表示例〉

PWC-P-50EG-1A02

机种：强力夹紧气缸

Ⓐ 缸径 ： φ50
Ⓑ 开关 ： 接近开关(PNP)
Ⓒ 配管口径 ： G螺纹
Ⓓ 夹紧臂朝向 ： 1
Ⓔ 夹紧臂材质 ： 铝合金
Ⓕ 夹紧臂类型 ： 夹紧位置 右
偏移量 15mm

开关规格

负荷电压	DC10 ～ 30V
内部电压降	2V以下
负荷电流	100mA以下
消耗电流	30mA以下
短路保护	保护
防护等级	IEC规格IP68
环境温度	−25～+60℃
电源显示	绿色LED
松开显示	黄色LED
夹紧显示	红色LED
输出	PNP/NPN

注：右图是接近开关的外形尺寸图。

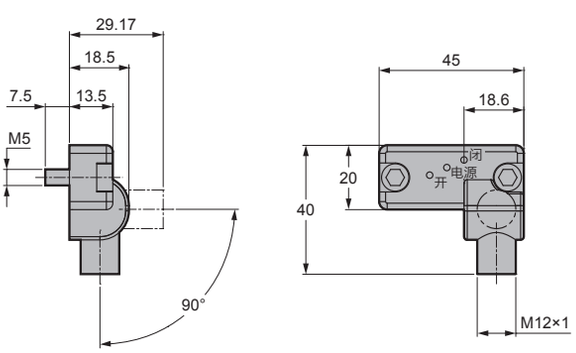

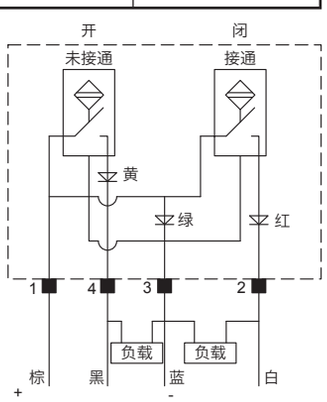

简图[PNP]

夹紧臂的朝向

1= 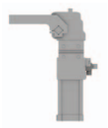

2=

3= 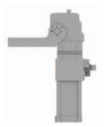

4=

φ40

● 40mm缸径　16mm轴-15mm偏移量

材质	夹紧位置	重量(kg)	最大打开角度1	最大打开角度2	最大打开角度3	最大打开角度4
铝合金	中	0.24	135°	135°	N/A	45°
铸铁	中	0.44	135°	135°	N/A	45°
铝合金	右	0.24	135°	135°	N/A	45°
铸铁	右	0.46	135°	135°	N/A	45°
铝合金	左	0.24	135°	135°	N/A	45°
铸铁	左	0.46	135°	135°	N/A	45°

螺纹：M6×20　锁紧力矩：10N·m

● 40mm缸径　16mm轴-45mm偏移量

材质	夹紧位置	重量(kg)	最大打开角度1	最大打开角度2	最大打开角度3	最大打开角度4
铝合金	中	0.3	135°	135°	N/A	N/A
铸铁	中	0.55	135°	135°	N/A	N/A
铝合金	右	0.3	135°	135°	N/A	N/A
铸铁	右	0.57	135°	135°	N/A	N/A
铝合金	左	0.3	135°	135°	N/A	N/A
铸铁	左	0.57	135°	135°	N/A	N/A

螺纹：M6×20　锁紧力矩：10N·m

φ50

● 50mm缸径　19mm轴-15mm偏移量

材质	夹紧位置	重量(kg)	最大打开角度1	最大打开角度2	最大打开角度3	最大打开角度4
铝合金	中	0.41	135°	115°	135°	80°
铸铁	中	0.71	135°	115°	135°	80°
铝合金	右	0.43	135°	115°	135°	80°
铸铁	右	0.79	135°	115°	135°	80°
铝合金	左	0.43	135°	115°	135°	80°
铸铁	左	0.79	135°	115°	135°	80°
铝合金	中	0.41	135°	115°	135°	80°
铝合金	右	0.43	135°	115°	135°	80°
铝合金	左	0.43	135°	115°	135°	80°

螺纹：M6×25　锁紧力矩：10 N·m

● 50mm缸径　19mm轴-45mm偏移量

材质	夹紧位置	重量(kg)	最大打开角度1	最大打开角度2	最大打开角度3	最大打开角度4
铝合金	中	0.45	135°	135°	135°	80°
铸铁	中	0.77	135°	135°	135°	80°
铝合金	右	0.46	135°	135°	135°	80°
铸铁	右	0.81	135°	135°	135°	80°
铝合金	左	0.46	135°	135°	135°	80°
铸铁	左	0.81	135°	135°	135°	80°

螺纹：M6×25　锁紧力矩：10 N·m

φ63

● 63mm缸径　22mm轴-15mm偏移量

材质	夹紧位置	重量(kg)	最大打开角度1	最大打开角度2	最大打开角度3	最大打开角度4
铝合金	中	0.52	135°	115°	135°	80°
铸铁	中	0.9	135°	115°	135°	80°
铝合金	右	0.54	135°	115°	135°	80°
铸铁	右	0.93	135°	115°	135°	80°
铝合金	左	0.54	135°	115°	135°	80°
铸铁	左	0.93	135°	115°	135°	80°

螺纹：M8×25　锁紧力矩：25N·m

● 63mm缸径　22mm轴-45mm偏移量

材质	夹紧位置	重量(kg)	最大打开角度1	最大打开角度2	最大打开角度3	最大打开角度4
铝合金	中	0.57	135°	135°	135°	75°
铸铁	中	0.98	135°	135°	135°	75°
铝合金	右	0.58	135°	135°	135°	75°
铸铁	右	1.02	135°	135°	135°	75°
铝合金	左	0.58	135°	135°	135°	75°
铸铁	左	1.02	135°	135°	135°	75°

螺纹：M8×25　锁紧力矩：25N·m

φ80

● 80mm缸径　30mm轴-20mm偏移量

材质	夹紧位置	重量(kg)	最大打开角度1	最大打开角度2	最大打开角度3	最大打开角度4
铝合金	中	1.1	135°	110°	135°	75°
铝合金	右	1.15	135°	110°	135°	75°
铝合金	左	1.15	135°	110°	135°	75°

螺纹：M10×35　锁紧力矩：35N·m

● 80mm缸径　30mm轴-45mm偏移量

材质	夹紧位置	重量(kg)	最大打开角度1	最大打开角度2	最大打开角度3	最大打开角度4
铝合金	中	1.18	135°	110°	135°	75°
铝合金	右	1.2	135°	110°	135°	75°
铝合金	左	1.2	135°	110°	135°	75°

螺纹：M10×35　锁紧力矩：35N·m

外形尺寸图

● PWC

※定位销孔尺寸公差：±0.02
螺纹孔尺寸公差：±0.1

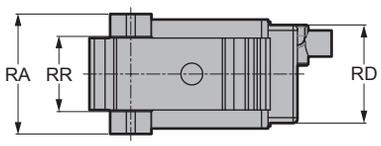

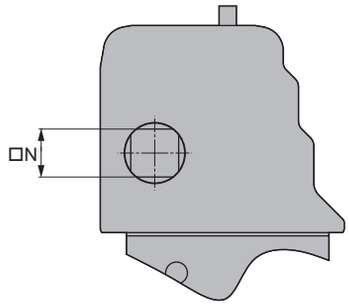

φ50・φ63・φ80时

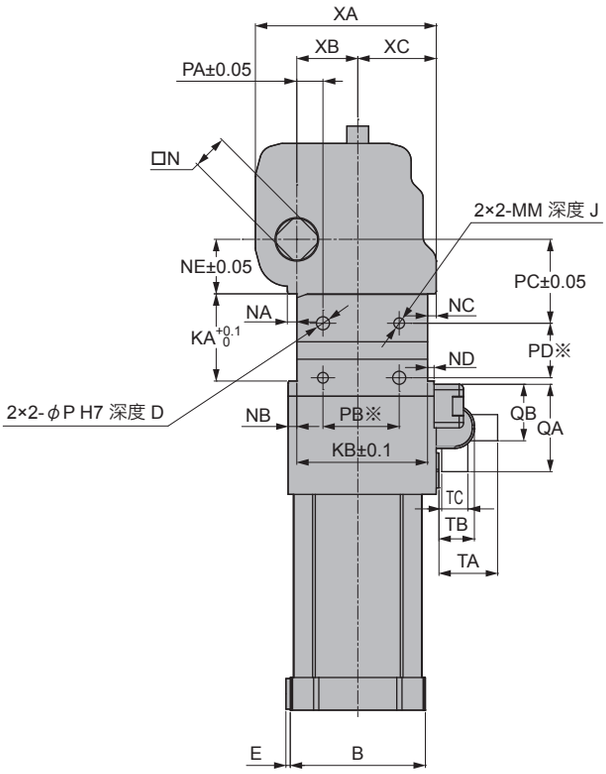

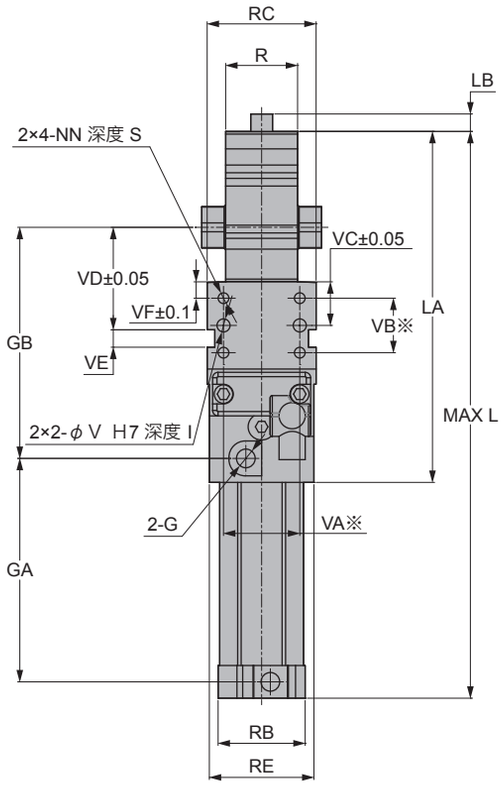

符号 / 缸径(mm)	B	D	E	G	GA	GB	I	J	KA	KB	L	LA	LB	MM	N	NA	NB	NC	ND	NE	NN	P	PA	PB	PC	PD
φ40	62	10	2	G1/8	102.5	106	8	10	40	60	260	161	8	M6	16	4.35	4	4	3	25	M6	6	12	35	38.5	25
φ50	78	12	2	G1/4	118	135	12	12	55	93	314.5	200.5	8	M10	19	10.5	6.5	5.5	4.5	36.5	M8	10	10	50	55	45
φ63	105	12	2	G1/4	130.5	133.5	12	12	55	93	332.5	209.5	9	M10	22	12	7.5	7	7.5	36.5	M8	10	10	50	55	45
φ80	138	12	2	G1/4	187	188	12	12	80	134	474	286	9	M12	30	10	8	8	9	50	M10	12	15	70	65	75

符号 / 缸径(mm)	QA	QB	R	RA	RB	RC	RD	RE	RR	S	TA	TB	TC	V	VA	VB	VC	VD	VE	VF	XA	XB	XC
φ40	40	29.4	33	55	40	50	45	48	34.5	10	29.2	18.5	M12×1	6	35	25	20	47	8H7	7.5	83	28	36
φ50	40	29.4	45	68	45	48	45	47	48	12	29	18.5	M12×1	8	30	32	27	71.5	12N9	11	109	30.5	85.5
φ63	40	29.4	51	78	46	54	45	53	54	12	29	18.5	M12×1	8	30	32	27	71.5	12N9	11	112	33.5	53.5
φ80	40	29.4	74	108	66.6	76	45	69	76	12	29	18.5	M12×1	8	50	50	40	96.5	12N9	15	162	52	69

外形尺寸图

●夹紧臂

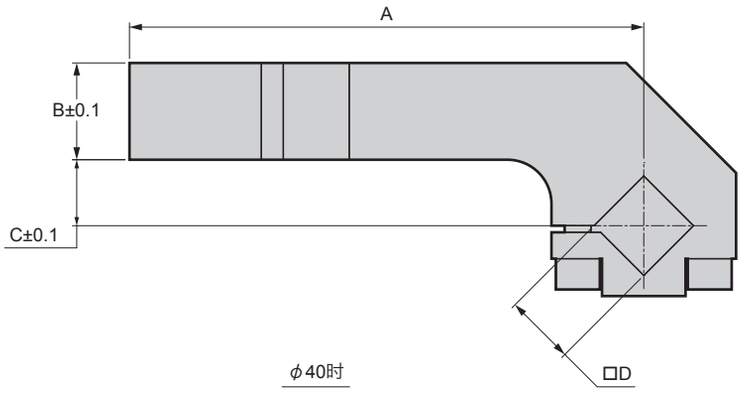

φ40时

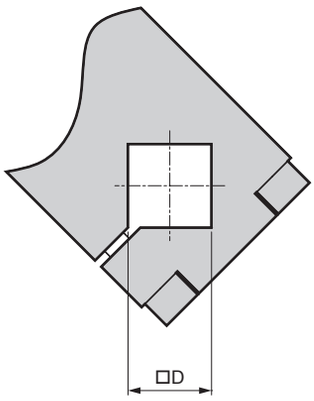

φ50・φ63・φ80时

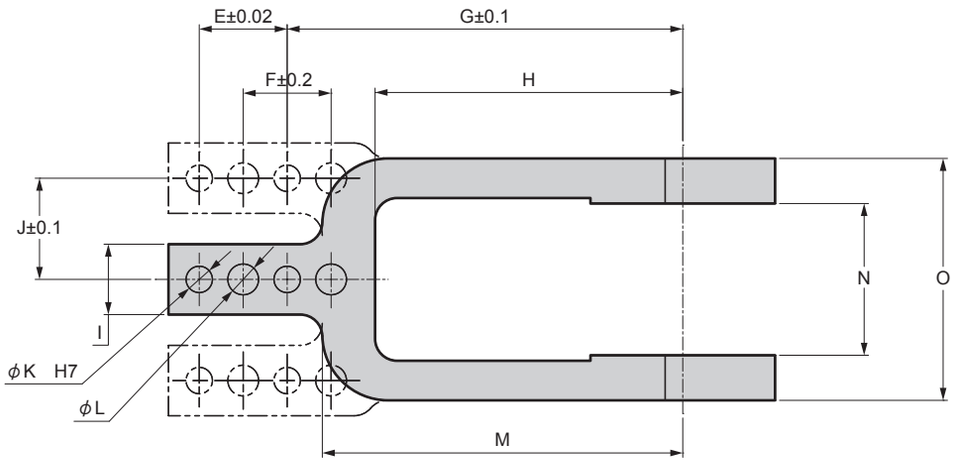

符号 / 缸径(mm)		夹紧位置	A	B	C	D	E	F	G	H	I	J	K	L	M	N	O
φ40	1	中	117	22	15	16	20	20	90	70	16	23	6	7	82	35	55
	2	右															
	3	左															
	4	中	117	22	45	16	20	20	90	70	16	23	6	7	82	35	55
	5	右															
	6	左															
φ50	1	中	144	28	15	19	30	30	105	80	20	34	6	9	95	48	68
	2	右															
	3	左															
	4	中	144	28	45	19	30	30	105	80	20	34	6	9	95	48	68
	5	右															
	6	左															
φ63	1	中	144	28	15	22	30	30	105	80	20	37	6	9	95	54	78
	2	右															
	3	左															
	4	中	144	28	45	22	30	30	105	80	20	37	6	9	95	54	78
	5	右															
	6	左															
φ80	1	中	179	35	20	30	30	30	140	115	25	50.5	6	9	135	76	108
	2	右															
	3	左															
	4	中	179	35	45	30	30	30	140	115	25	50.5	6	9	135	76	108
	5	右															
	6	左															

技术资料

从支点开始到夹紧臂重心位置的距离为L，读取前端容许负荷的重量请在容许范围内进行使用。

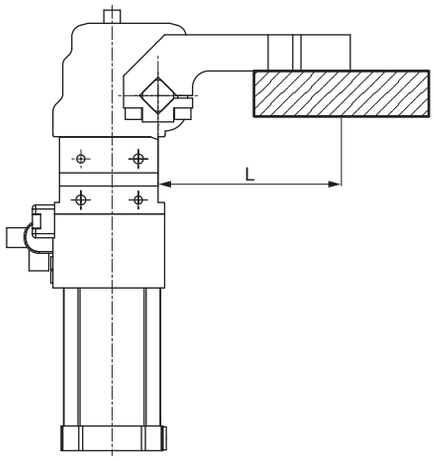

夹紧臂前端的容许负荷范围 相关说明

φ40

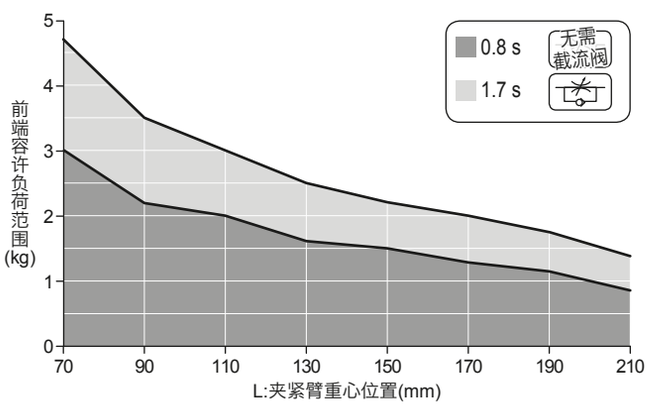

φ50

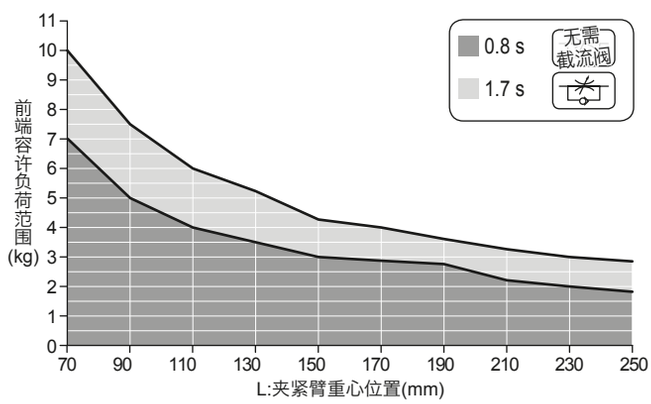

φ63

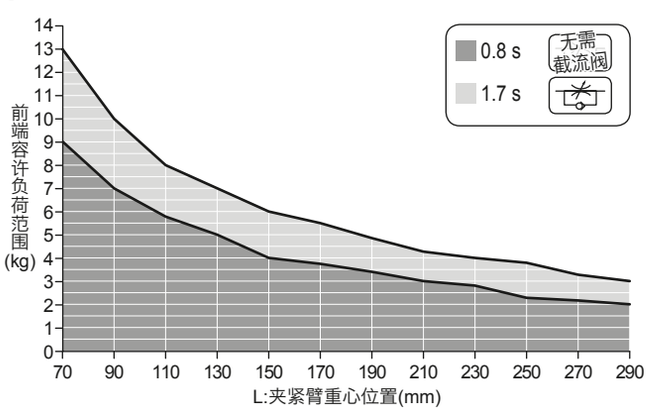

φ80

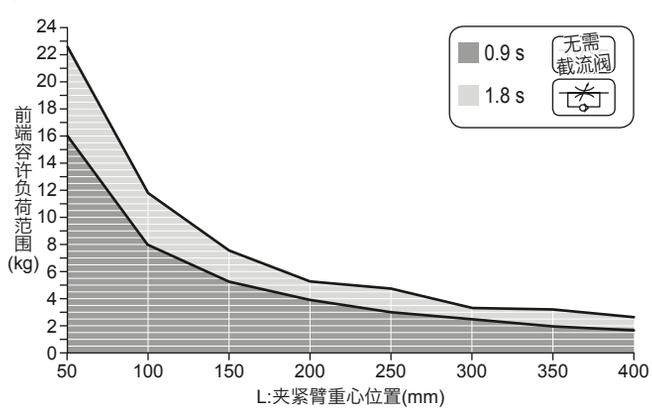

空压元件

为了安全地使用本产品

使用前请务必阅读。
关于气缸通用事项、气缸开关，请确认空压气缸综合(CB-029S)。

个别注意事项：强力夹紧气缸　PWC系列

安装・装配・调整时

⚠警告

■ 请绝对不要拆解，否则会产生危险。

⚠注意

■ 安装时请对连接配管进行充分的清洗，确保气缸内部没有异物和切屑。

使用・维护时

⚠警告

■ 设备维护时，为确保安全，请另行采取措施防止负荷因自重而坠落。

夹紧臂的角度调整方法

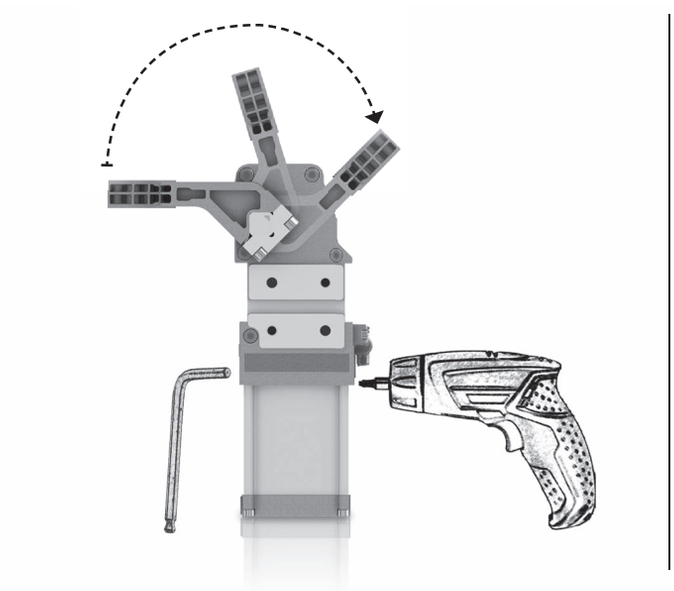

①将夹紧臂展开，动作到位。
※ 必须使用压缩空气打开夹紧臂
②在气缸前后两侧将 5mm 的调整螺钉，用六角扳手或者电钻拧入可以根据任意的开闭角度进行调整。

※ 注意
无法调整到夹紧臂展开不到的位置和角度。

中国销售网络

喜开理(上海)机器有限公司

Website http://www.ckd.sh.cn/

公司总部 营业部

上海市徐汇区虹梅路1905号远中科研大楼6楼601 200233
电话(021)61911888 传真(021)60905357

喜开理(中国)有限公司

Website http://www.ckd.com.cn

中国工厂

江苏省无锡市无锡新区新华路21号

如有需求
请咨询
就近营业所

沪浙区域

浦西营业所
TEL: (021) 61911888
FAX: (021) 60905359
E-mail: ckdsh@ckd.sh.cn

浦东营业所
TEL: (021)51973696 51973697
FAX: (021)51973687
E-mail: ckdpd@ckd.sh.cn

宁波营业所
TEL: (0574) 87368477 87367421
FAX: (0574) 87368829
E-mail: ckdnb@ckd.sh.cn

温州驻在所
TEL: (0577)88117130
FAX: (0577)88117130
E-mail: ckdwz@ckd.sh.cn

杭州营业所
TEL: (0571)85800055 85800056
FAX: (0571)85800054
E-mail: ckdhz@ckd.sh.cn

嘉兴驻在所
TEL: (0573)83570327
FAX: (0573)83570327
E-mail: ckdjx@ckd.sh.cn

南昌驻在所
TEL: (0791)85257191
FAX: (0791)85257191
E-mail: ckdnc@ckd.sh.cn

江苏区域

无锡营业所
TEL: (0510)82762726 82753506
FAX: (0510)82750156
E-mail: ckdwx@ckd.sh.cn

南通驻在所
TEL: (0513)89085262
FAX: (0513)89063002
E-mail: ckdnt@ckd.sh.cn

常州驻在所
TEL: (0519)88992137
FAX: (0519)88993172
E-mail: ckdcz@ckd.sh.cn

昆山营业所
TEL: (0512)57911096 57911098
FAX: (0512)57911097
E-mail: ckdks@ckd.sh.cn

苏州营业所
TEL: (0512)68636801 68636802
FAX: (0512)68636803
E-mail: ckdsuzhou@ckd.sh.cn

南京营业所
TEL: (025)86633426 52262550
FAX: (025)83733596
E-mail: ckdnj@ckd.sh.cn

合肥营业所
TEL: (0551)65551327
FAX: (0551)65525710
E-mail: ckdhf@ckd.sh.cn

中西部区域

成都营业所
TEL: (028)86624906 86624106
FAX: (028)86620216
E-mail: ckdcd@ckd.sh.cn

武汉营业所
TEL: (027)86695531 86695532
FAX: (027)86695523
E-mail: ckdwh@ckd.sh.cn

十堰驻在所
TEL: (0719)7505889
FAX: (0719)7505889
E-mail: ckdshy@ckd.sh.cn

郑州营业所
TEL: (0371)61778770 65329663
FAX: (0371)61778769
E-mail: ckdzz@ckd.sh.cn

洛阳驻在所
TEL: (0379)63208618
FAX: (0379)63208618
E-mail: ckdly@ckd.sh.cn

长沙营业所
TEL: (0731)85777265 85777267
FAX: (0731)82099682
E-mail: ckdcs@ckd.sh.cn

重庆营业所
TEL: (023)67855652
FAX: (023)67855653
E-mail: ckdcq@ckd.sh.cn

西安营业所
TEL: (029)68971518 68750491
FAX: (029)68750492
E-mail: xian@ckd.sh.cn

南部区域

广州营业所
TEL: (020)87619461 87606869
FAX: (020)87613462
E-mail: ckdgz@ckd.sh.cn

柳州驻在所
TEL: (0772)3312089
FAX: (0772)3312189
E-mail: ckdlz@ckd.sh.cn

昆明驻在所
TEL: (0871)65610647
FAX: (0871)65610647
E-mail: ckdkm@ckd.sh.cn

中山营业所
TEL: (0760)88220775
FAX: (0760)88220775
E-mail: ckdzs@ckd.sh.cn

深圳西营业所
TEL: (0755)83646644 83297899
FAX: (0755)83646699
E-mail: ckdsz@ckd.sh.cn

深圳东营业所
TEL: (0755)33603057 33605166
FAX: (0755)33603278
E-mail: ckdszd@ckd.sh.cn

惠州驻在所
TEL: (0752)7801550
FAX: (0752)7801550
E-mail: ckdhuizhou@ckd.sh.cn

东莞营业所
TEL: (0769)23038060 23038061
FAX: (0769)23038062
E-mail: ckddg@ckd.sh.cn

厦门营业所
TEL: (0592)5780360 5780390
FAX: (0592)5633481
E-mail: ckdxm@ckd.sh.cn

汕头驻在所
TEL: (0754)88676656
FAX: (0754)88676656
E-mail: ckdst@ckd.sh.cn

福州营业所
TEL: (0591)87767611
FAX: (0591)87767611
E-mail: ckdfz@ckd.sh.cn

东北区域

沈阳营业所
TEL: (024)31482718 31482719
FAX: (024)31213198
E-mail:ckdsy@ckd.sh.cn

长春营业所
TEL: (0431)81126393
FAX: (0431)81126383
E-mail: ckdcc@ckd.sh.cn

哈尔滨驻在所
TEL:(0451)82108808
FAX:(0451)82108808
E-mail: ckdhrb@ckd.sh.cn

大连营业所
TEL: (0411)82529884 82529683
FAX: (0411)82529486
E-mail: ckddl@ckd.sh.cn

华北区域

北京营业所
TEL: (010)85867408 85867428
FAX: (010)85867422
E-mail: ckdbj@ckd.sh.cn

海淀驻在所
TEL: 010-62849570
FAX: 010-62946270
E-mail: ckdhd@ckd.sh.cn

太原驻在所
TEL: (0351)6811370
FAX: (0351)6811370
E-mail: ckdty@ckd.sh.cn

天津营业所
TEL: (022)27492788 27491066
FAX: (022)27483916
E-mail: ckdtj@ckd.sh.cn

塘沽驻在所
TEL: (022)66373020
FAX: (022)66373020
E-mail: ckdtg@ckd.sh.cn

唐山驻在所
TEL: (0315)2861219
FAX: (0315)2861219
E-mail: ckdts@ckd.sh.cn

石家庄驻在所
TEL: (0311)85695657
FAX: (0311)85695657
E-mail: ckdsjz@ckd.sh.cn

青岛营业所
TEL: (0532)85018108 80920600
FAX: (0532)80920700
E-mail: ckdqd@ckd.sh.cn

黄岛驻在所
TEL: (0532)86936602
FAX: (0532)86936602
E-mail: ckdhuangdao@ckd.sh.cn

潍坊营业所
TEL: (0536)7630767
FAX: (0536)7630767
E-mail: ckdwf@ckd.sh.cn

济南营业所
TEL: (0531)88110607 68812818
FAX: (0531)68812718
E-mail: ckdjn@ckd.sh.cn

烟台营业所
TEL: (0535)6388912
FAX: (0535)6367150
E-mail: ckdyt@ckd.sh.cn

※本样本中的产品及其相关技术和软件，受日本《外汇及对外贸易法》的补充性出口条例管控。
需从日本出口本产品及其相关技术或软件时，根据日本法律请务必注意防止将其用于与军火、武器相关的用途中。
●出于改良的目的，本样本上记载的产品规格及外观可能会进行变更，恕不另行通知，敬请谅解。

©CKD Corporation 2018 All copyrights reserved.
©喜开理(上海)机器有限公司 2018版权所有

2018.10